GB/T 1804-m	线性尺寸	0~6	6~30	30~120	120~400	400~1000	1000~2000	2000~4000	半径/高度尺寸	0.5-3	>3-6	>6-30	>30	短边尺寸	≤10	>10-50	>50-120	>120-400	>400
	线性公差	±0.1	±0.2	±0.3	±0.5	±0.8	±1.2	±2.0	倒圆/倒角公差	±0.2	±0.5	±1.0	±2.0	角度公差	±1°	±30′	±20′	±10′	±5′

OX210BT

80011242 OX-210BT安全联动机构(零件发货，不需要焊接) 管长900 中英文 浙江普敦

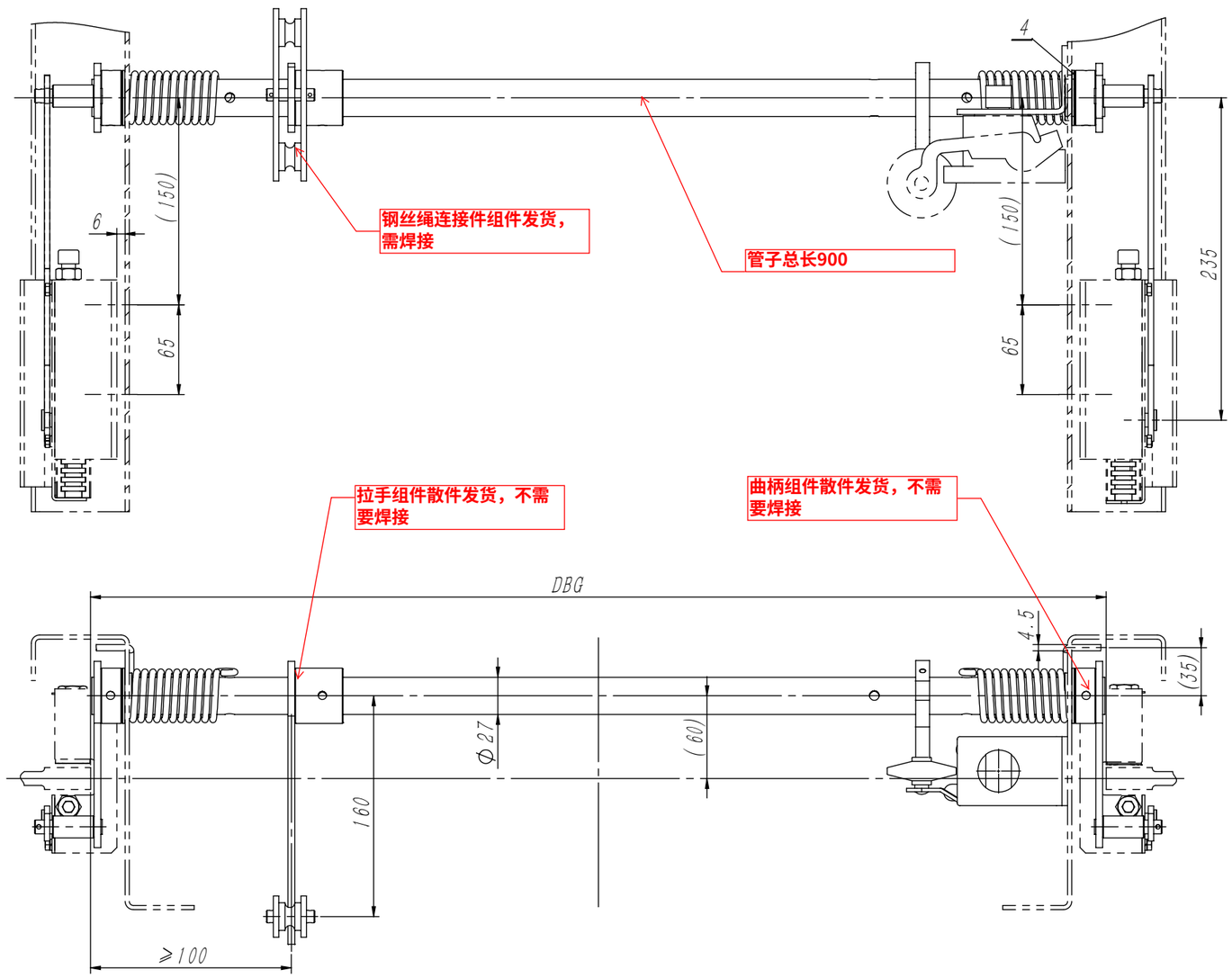

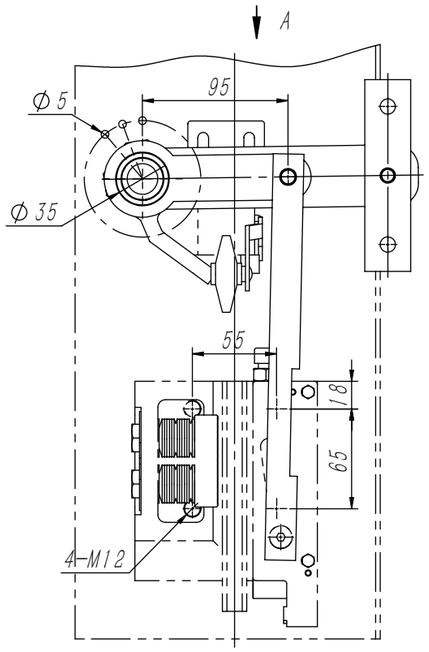

技术说明：
1.本件适用于背包架形式，使用时注意匹配相关参数；
2.本图中提拉杆件由用户根据安全钳位置状态自理；
3.安全开关采用OS-S3形式的开关(客户自理)，如采用其他形式的开关需注明，开关支架及其开关用户自理；
4.本机构安全提拉力可满足150～220N,具体根据实际调整使用；
5.本装置各连接紧固件不配，用户自理。

视图 A
比例 1 : 2

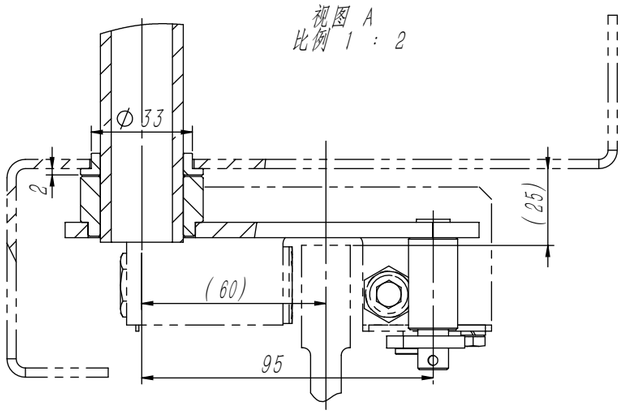

借(通)用件登记
旧底图总号
底图总号
签　字
日　期

标记	处数	分　区	文件更改号	签　名	年月日
设 计			标准化		
校 对					
审 核					
工 艺			批 准		

阶段标记	重量	比例
	13.07	1:4

物料编号:

宁波奥德普电梯部件有限公司

安全联动机构

OX210BT