80011031 OX-200涨紧装置(240-90-245-37) 240-8 重晶石16kg RAL6005本色 中英文 上海台菱 P1-2

基本尺寸	0~6	6~30	30~120	120~400	400~1000	1000~2000	2000~4000
公 差	0.1	0.2	0.3	0.5	0.8	1.2	2.0

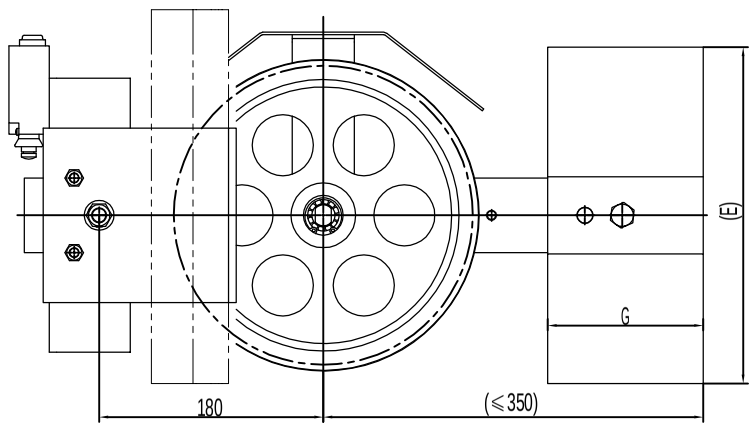

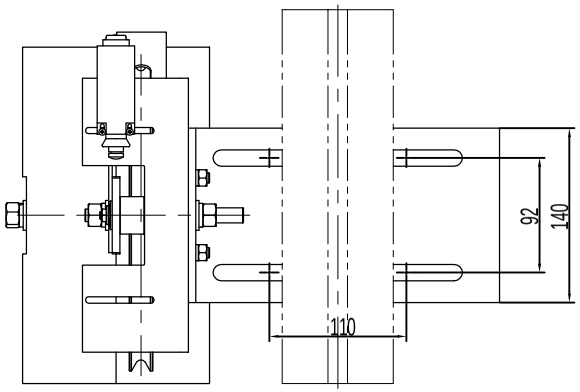

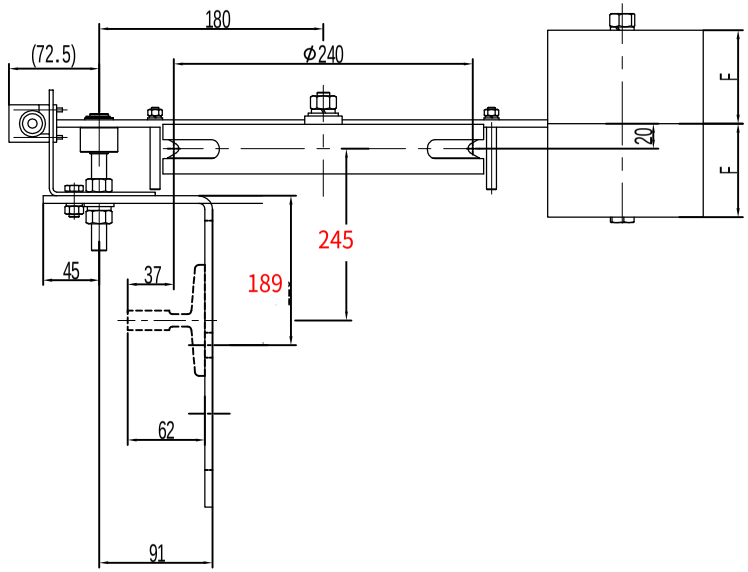

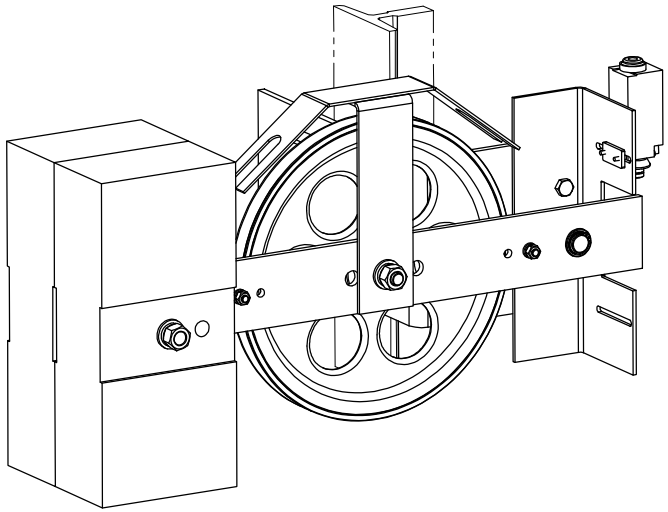

技术说明
1.本件按φ 240绳轮绘制，具体使用时根据指令配装(注意绳轮节径、绳槽规格等)；
2.配重的使用根据指令要求，本图按陪24kg铸铁配重绘制；
3.参数A值根据实际使用时需将绳轮部分调整装配位置才可以实现；
4.参数B与导轨位置及其绳轮情况对应，使用时需注意。

借(通)用件登记
旧底图总号
底图总号
签 字
日 期

标记	处数	分 区	文件更改号	签 名	年、月、日
设 计			标准化		
校 对					
审 核					
工 艺			批 准		

总装图

阶段标记	重量	比例
	27.46	1:4

共 2 页 第 1 页

宁波奥德普电梯部件有限公司

涨紧装置

OX200

基本尺寸	0~6	6~30	30~120	120~400	400~1000	1000~2000	2000~4000
公　差	0.1	0.2	0.3	0.5	0.8	1.2	2.0

80011031 OX-200涨紧装置(240-90-245-37) 240-8 重晶石16kg RAL6005本色 中英文 上海台菱 P2

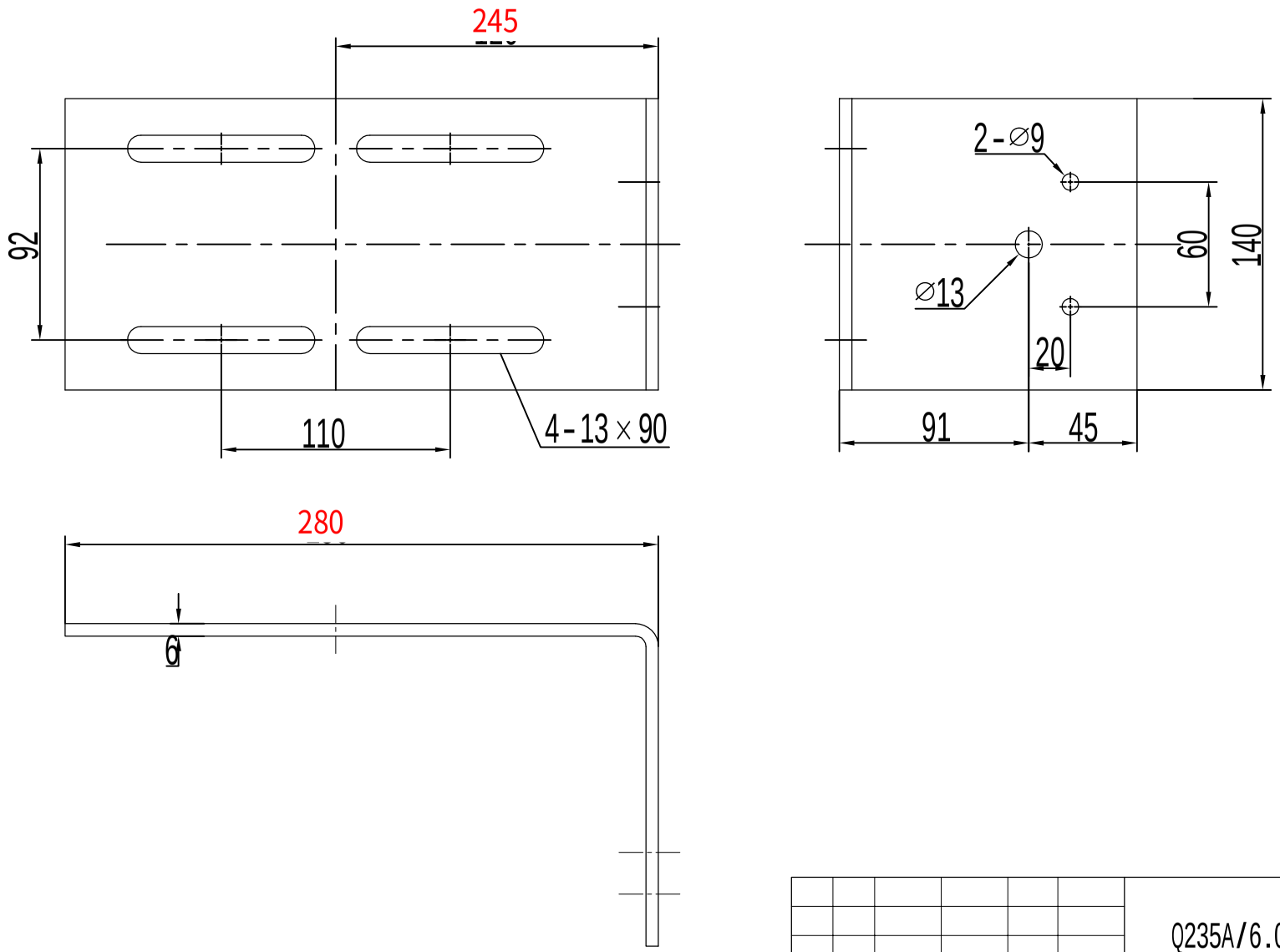

借(通)用件登记
旧底图总号
底图总号
签　字
日　期

标记	处数	分　区	文件更改号	签　名	年月日
设　计			标准化		
校　对					
审　核					
工　艺			批　准		

Q235A/6.0

阶段标记	重量	比例
		1:2

共 2 页　　第 1 页

宁波奥德普电梯部件有限公司

安装底板

OX200.1