OXGL76A

GB/T 1804-m																	
线性尺寸	0~6	6~30	30~120	120~400	400~1000	1000~2000	2000~4000	半径/高度尺寸	0.5-3	>3-6	>6-30	>30	短边尺寸	≤10	>10-50	>50-120	>120-400	>400
线性公差	±0.1	±0.2	±0.3	±0.5	±0.8	±1.2	±2.0	倒圆/倒角公差	±0.2	±0.5	±1.0	±2.0	角度公差	±1°	±30′	±20′	±10′	±5′

80010834 OX-GL76A导靴(G04 安装孔非标) 16mm 黑色 中英文 江苏埃尔法 P1-2

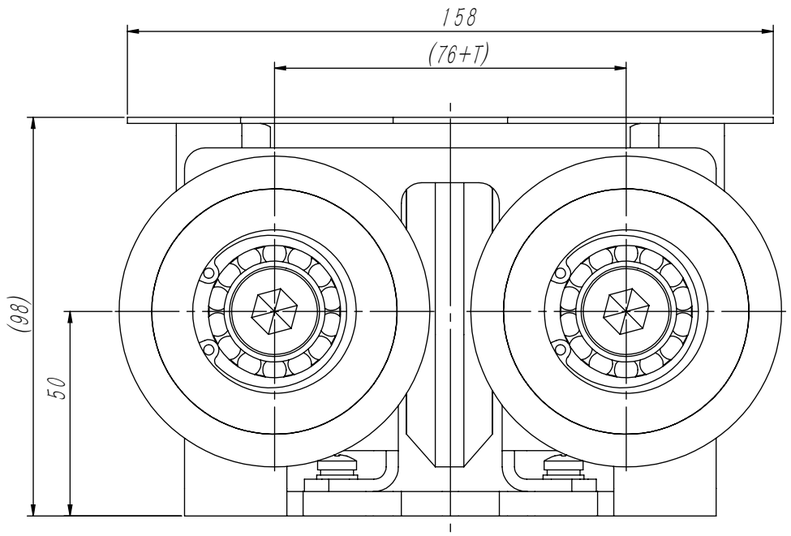

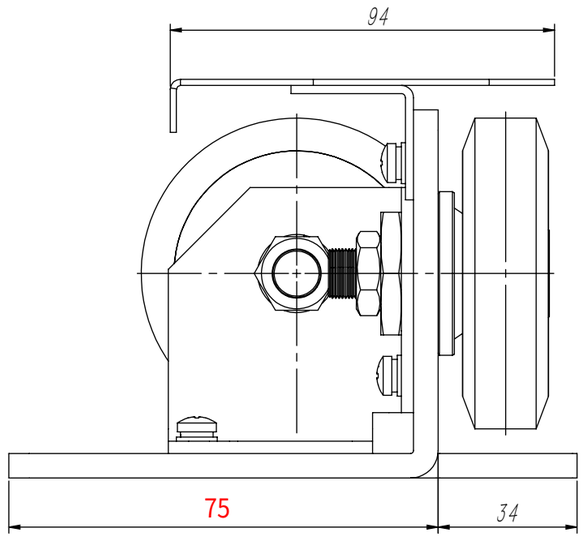

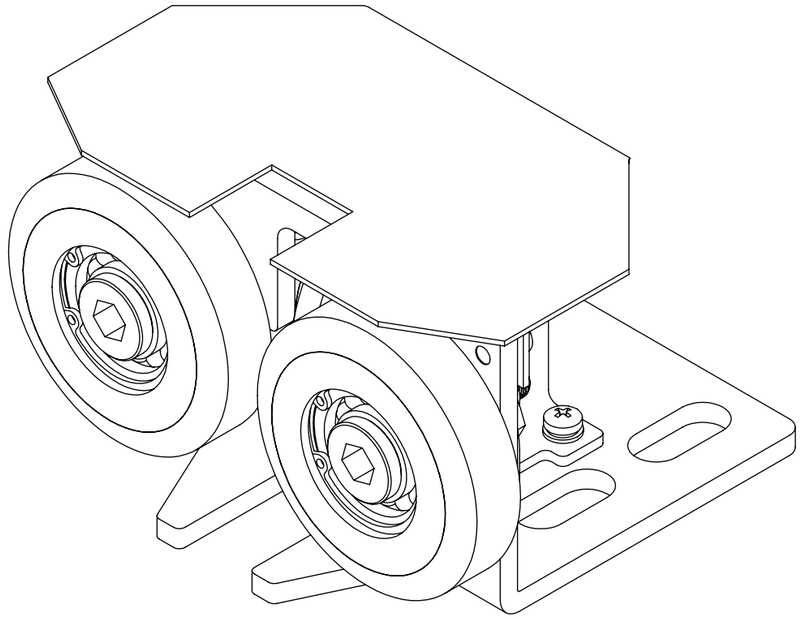

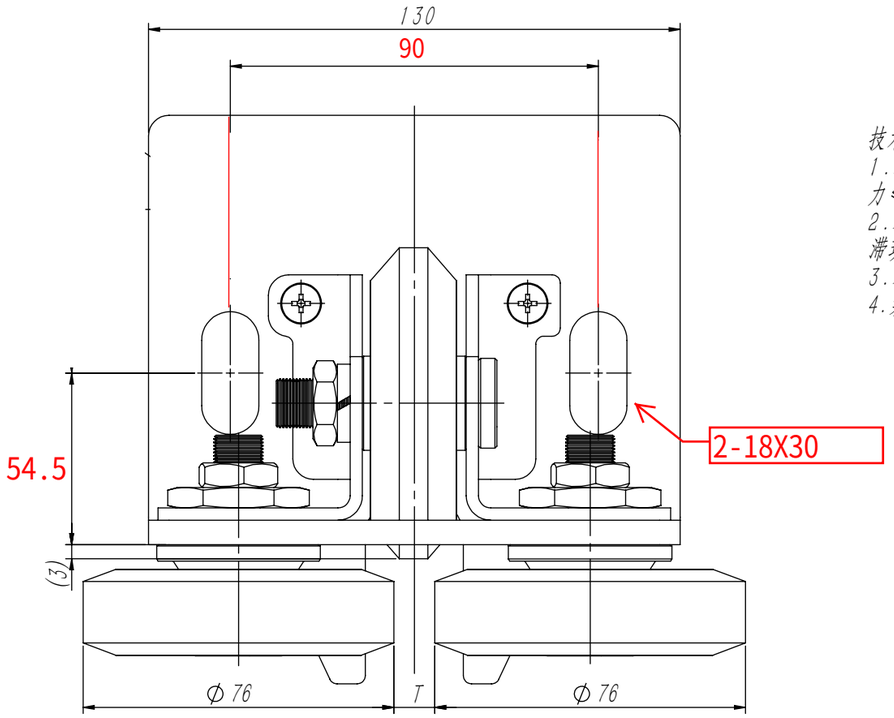

技术说明
1.本件适用于电梯的额定速度≤2.0m/s,偏载力≤1250kg的形式中;
2.本件装配好后要求各滚轮转动灵活可靠无阻滞现象;
3.本件前轮中心可通过调整偏心螺母予以实现;
4.装配固定可靠，无松动摇晃现象。

G番	A	B	C	D	E	导轨顶面宽t
OX-GL76AG01	42	40	105	4	90	10
OX-GL76AG02	42	40	105	4		16
OX-GL76AG03	54	0	75	2		10
OX-GL76AG04	54	0	75	2		16
OX-GL76AG05	54	0	75	2	100	10
OX-GL76AG06	54	0	75	2		16

借(通)用件登记								宁波奥德普电梯部件有限公司
旧底图总号								
底图总号	标记	处数	分 区	文件更改号	签 名	年月日		滚轮导靴
签 字	设 计			标准化			阶段标记 / 重量 / 比例	
	校 对						2.42 / 2:3	OXGL76A
日 期	审 核							
	工 艺			批 准			版本:	

图号 DWGNO	OX-GL76A-1													变更	品号 ITEM	所要数 REQD PER SET			
变更	序号 ITEM	品 名 DESCRIPTION	DEF	部件代号 MATERIAL CODE	品/群 ITEM	L番	材料代号-材料规格 MATERIAL	单位	切断	购入	加工 涂装	加工 涂装以外	热处理 HTTR		-00				
	-01	导靴底座		OX-GL76A-1L01			6-GB/T709-2006 Q235A-GB/T700-2006								-01				
	-02	导靴底座		OX-GL76A-1L02			6-GB/T709-2006 Q235A-GB/T700-2006								-02				

80010834 OX-GL76A导靴(G04 安装孔非标) 16mm 黑色 中英文 江苏埃尔法 P2

其余 ▽

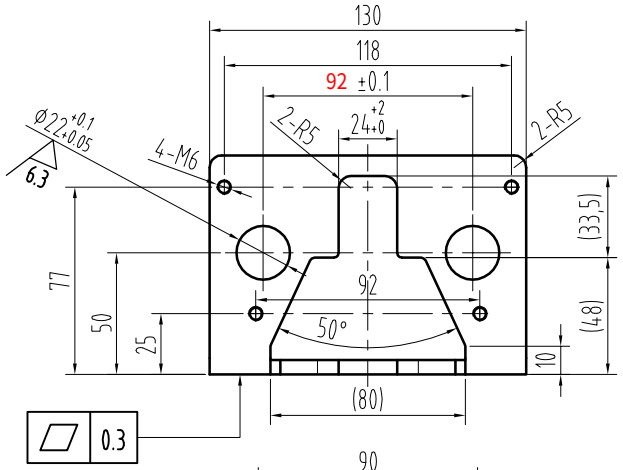

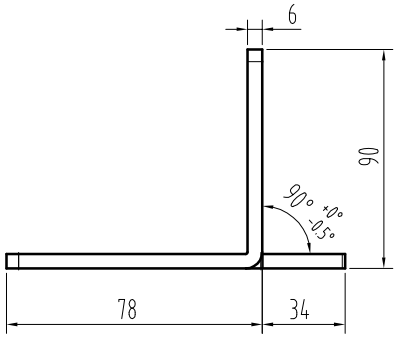

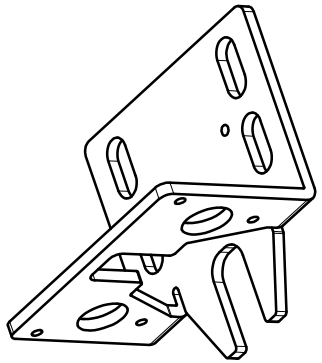

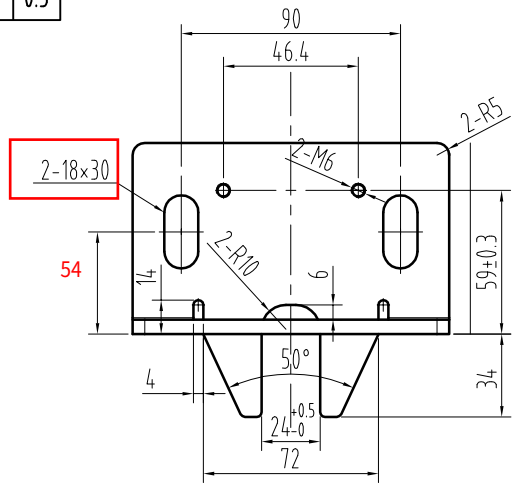

技术要求:

1、零件去毛刺;
2、表面烤漆处理，颜色为RAL7031;
3、底面与折弯面平整无扭曲;
4、未注明公差按GB/T1184-K、GB/T1804-m执行;

L番	L	导轨宽度K	备注
OX-GL76A-1L01	86	10	
OX-GL76A-1L02	92	16	

标记	处数	分区	签名	日期 DATE	更改内容 CHANGE	标记	处数	分区 PLACE	签名 GUANTY	日期 DATE	更改内容 CHANGE

常用 | 保留 | 一次

核准 APPROVED

日期 DATE	2017.08.03	重量 WEIGHT	比例 SCALE	名称 TITLE
制图 DRAWN	舒佳乐08.03		1:3	导靴底座
设计 DESIGNED	舒佳乐08.03			
审核 CHECKED		共 2 张 第 1 张	图号 DWGNO	OX-GL76A-1

宁波奥德普电梯部件有限公司

版本 B