OX200

基本尺寸	0～6	6～30	30～120	120～400	400～1000	1000～2000	2000～4000
公　差	0.1	0.2	0.3	0.5	0.8	1.2	2.0

80010822 OX-200涨紧装置(240-90-160-30) 240-6 24kg铸铁
RAL7037灰色 中英文 欧姆龙电梯 P1-2

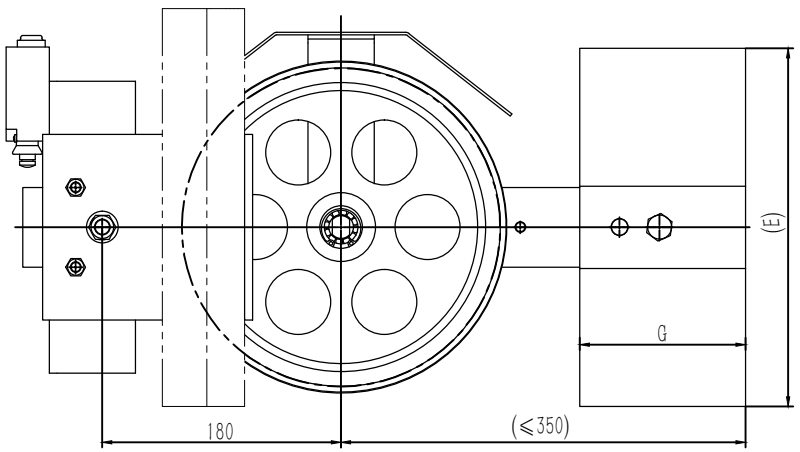

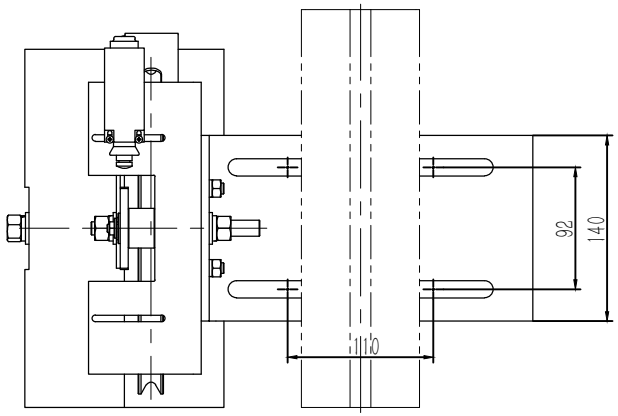

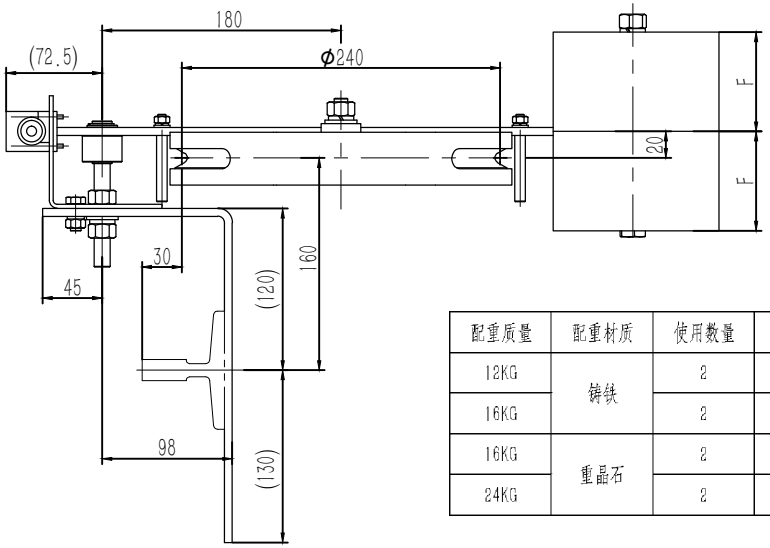

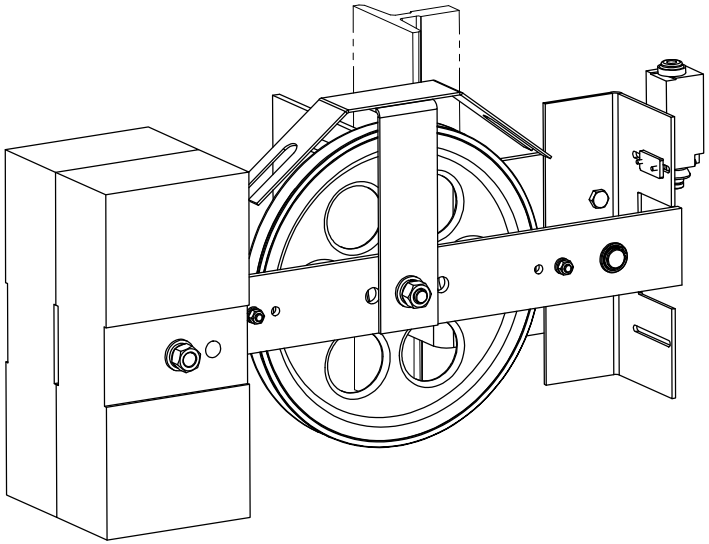

配重质量	配重材质	使用数量	E	F	G
12KG	铸铁	2	210	45	85
16KG		2	280	50	85
16KG	重晶石	2	265	70	130
24KG		2	265	85	165

技术说明
1.本件按φ240绳轮绘制，具体使用时根据指令配装(注意绳轮节径、绳槽规格等)；
2.配重的使用根据指令要求，本图按陪24kg铸铁配重绘制；
3.参数A值根据实际使用时需将绳轮部分调整装配位置才可以实现；
4.参数B与导轨位置及其绳轮情况对应，使用时需注意。

借(通)用件登记
旧底图总号
底图总号
签　字
日　期

标记	处数	分　区	文件更改号	签　名	年、月、日
设 计			标准化		
校 对					
审 核					
工 艺			批 准		

总装图

阶段标记	重量	比例
	27.46	1:4

共 2 页　　第 1 页

宁波奥德普电梯部件有限公司

涨紧装置

OX200(160-30/240-90)

OX200.1-1

80010822 OX-200涨紧装置(240-90-160-30) 240-6 24kg铸铁
RAL7037灰色 中英文 欧姆龙电梯 P2

基本尺寸	0～6	6～30	30～120	120～400	400～1000	1000～2000	2000～4000
公　差	0.1	0.2	0.3	0.5	0.8	1.2	2.0

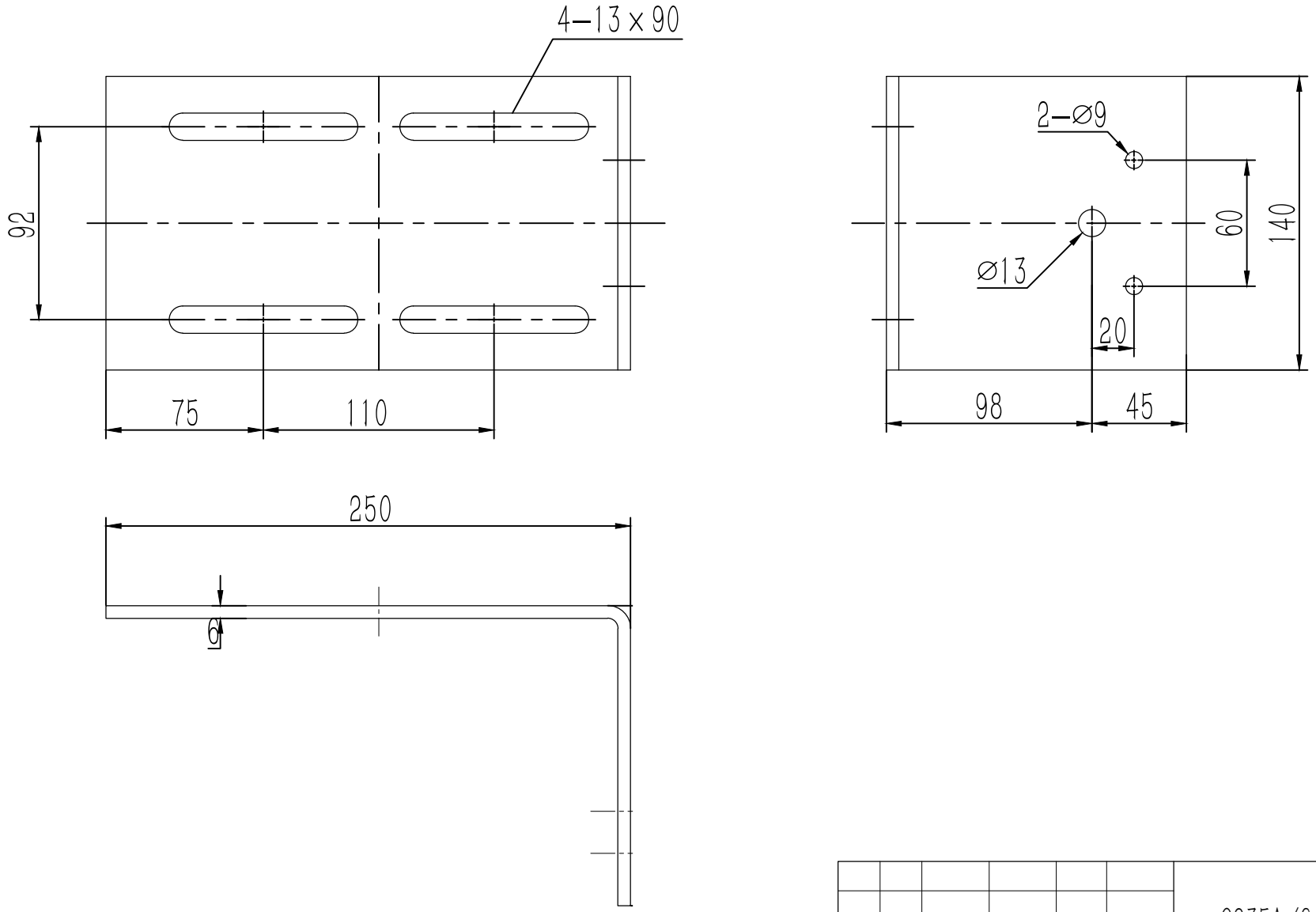

借(通)用件登记
旧底图总号
底图总号
签　字
日　期

标记	处数	分　区	文件更改号	签　名	年月日
设 计			标准化		
校 对					
审 核					
工 艺			批 准		

Q235A/6.0

阶段标记	重量	比例
		1:2

共 2 页　　第 1 页

宁波奥德普电梯部件有限公司

安装底板

OX200.1-1(160-30/240-90)