OX029 (A03)

GB/T 1804-m																	
线性尺寸	0.5-6	>6-30	>30-120	>120-400	>400-1000	>1000-2000	>2000-4000	半径/高度尺寸	0.5-3	>3-6	>6-30	>30	短边尺寸	≤10	>10-50	>50-120	>120-400	>400
线性公差	±0.1	±0.2	±0.3	±0.5	±0.8	±1.2	±2.0	倒圆/倒角公差	±0.2	±0.5	±1.0	±2.0	角度公差	±1°	±30′	±20′	±10′	±5′

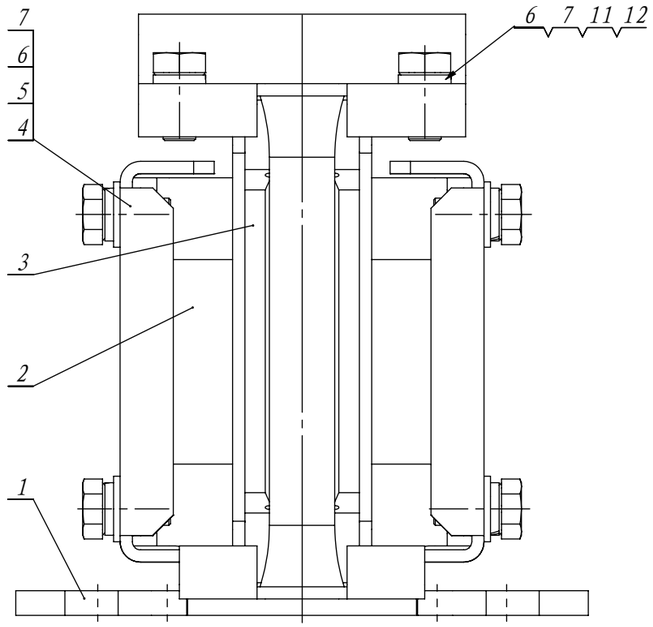

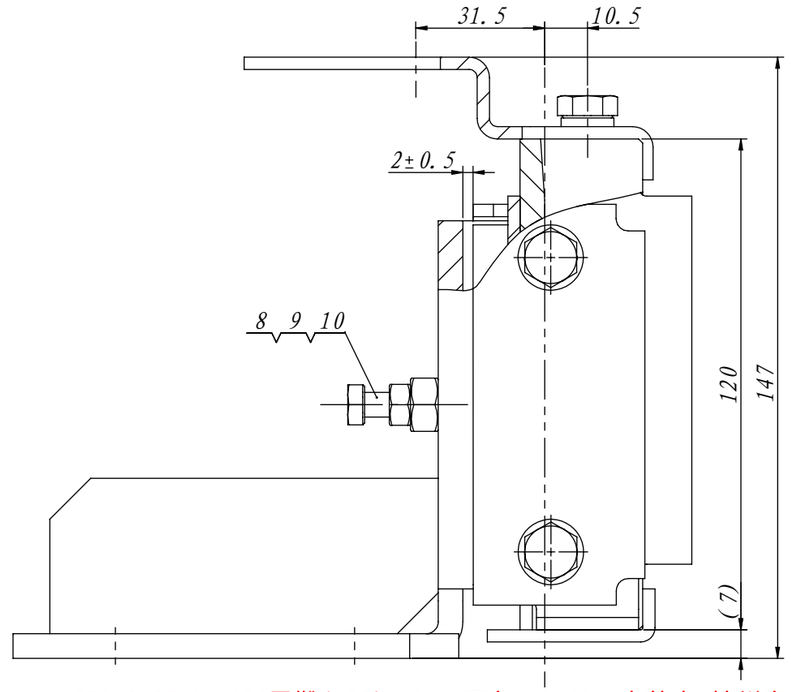

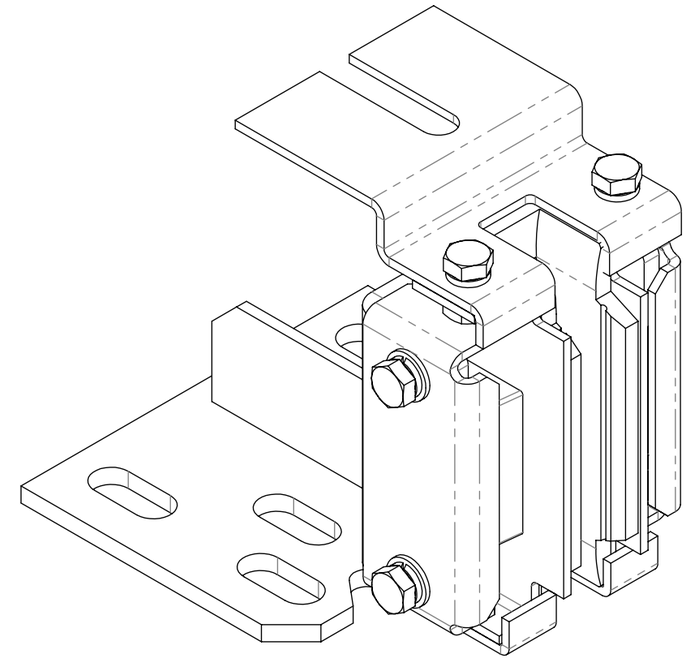

80010537 OX-029导靴(A03) 10mm 灰色RAL7037 中英文 杭州奥立达

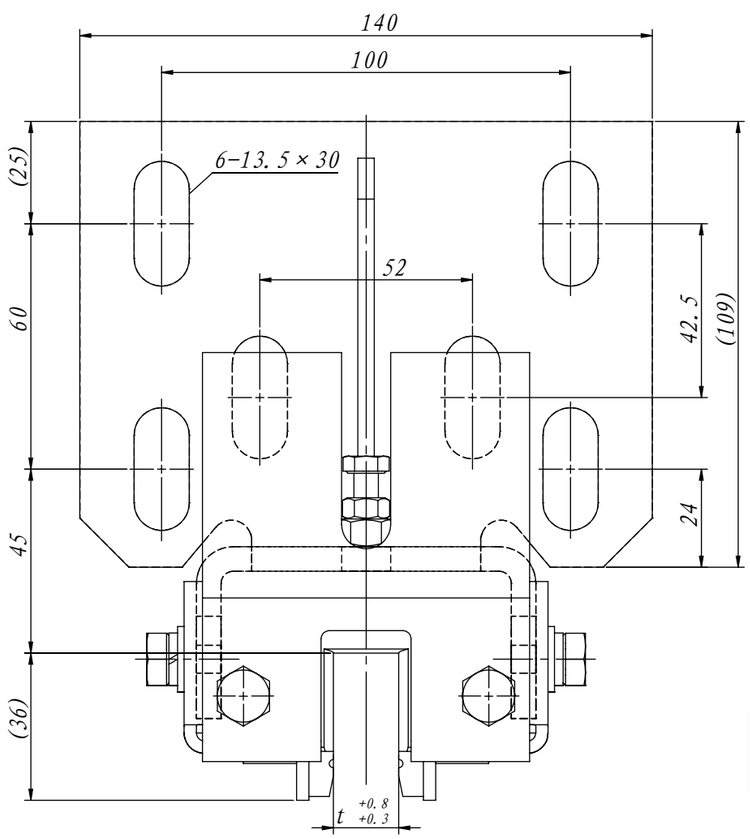

A 技术说明

1. 本件适用于额定速度≤1.75m/s;
2. 本件在装配时需注意件3装配后稳定牢固;
3. 图中导靴槽口宽度t根据导轨参数确定可配用16、10及9等规格形式,生产时要求注明;
4. 为了保证电梯可以安全使用，本件按要求安装调整好后，应定期对导靴进行检查必要时注意清理调整等。除此之外，还要对导靴与导轨之间的空隙大小进行检查，如若发现空隙过大且总间隙≥1.5mm要求，此时就需要更换靴衬。

导轨顶宽K	9mm	10mm	16mm
导靴槽口t	9	10	16

序号	代号	名称	数量	材料说明	重量	总重	备注
12	GB/T 6170-2000	六角螺母M8	2		0.01	0.02	
11	OX029-2	油壶安装架	1	钢板Q235A/3.0	0.19	0.19	
10	GB/T 5783	螺栓M6×35	1		10.34	10.34	标准件
9	GB/T 6170-2000	六角螺母M6	1		0.00	0	
8	OX029.2.1-3	调节螺母	1	Q235A	0.01	0.01	
7	GB/T 5783	螺栓M8×16	6		12.11	72.66	标准件
6	GB/T 93	弹性垫圈8	6		1.12	6.72	标准件
5	GB/T 97.1	平垫圈8	4		1.82	7.28	标准件
4	OX029-1	盖板	2	钢板Q235A/3.0	0.14	0.28	
3	OX450T	靴衬	1	高分子量聚乙烯	0.06	0.06	
2	OX029.2	靴衬支架	1		0.52	0.52	
1	OX029.1(A03)	导靴座	1	焊接件	1.21	1.21	

修订				
区域	修订	说明	日期	通过
	A	技术说明中增加导靴使用维护要求的表述	2018/3/5	

借(通)用件登记
旧底图总号
底图总号
签 字
日 期

标记	处数	分区	文件更改号	签名	年月日

设计			标准化		
校对					
审核					
工艺			批准		

阶段标记				重量	比例
				2.37	2:3

物料编码:

宁波奥德普电梯部件有限公司

滑动导靴

OX029 (A03)