80010435 OX-200涨紧装置(240-90-140-37) 240-8 重晶石16kg RAL6005本色 中英文 凌志电梯 P1-2

基本尺寸	0~6	6~30	30~120	120~400	400~1000	1000~2000	2000~4000
公　差	0.1	0.2	0.3	0.5	0.8	1.2	2.0

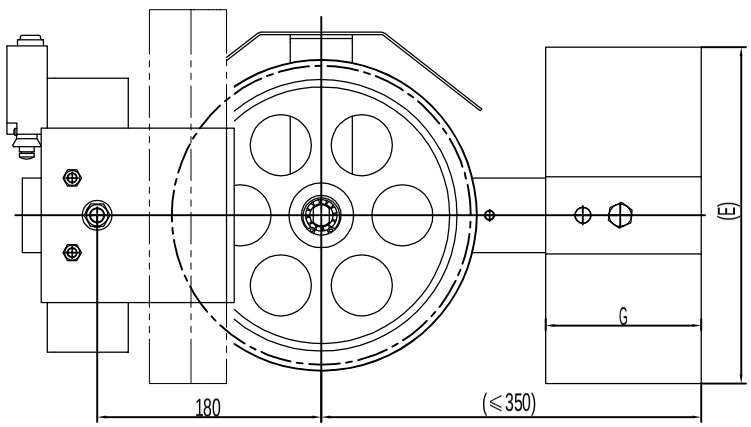

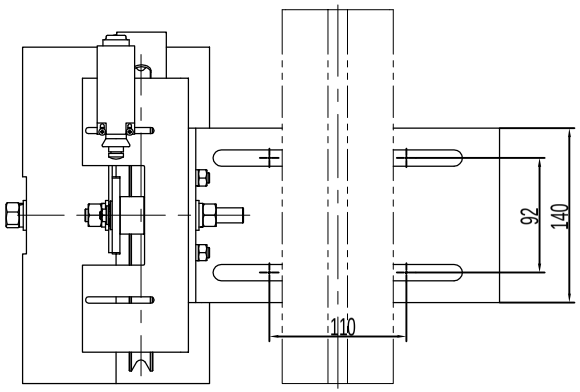

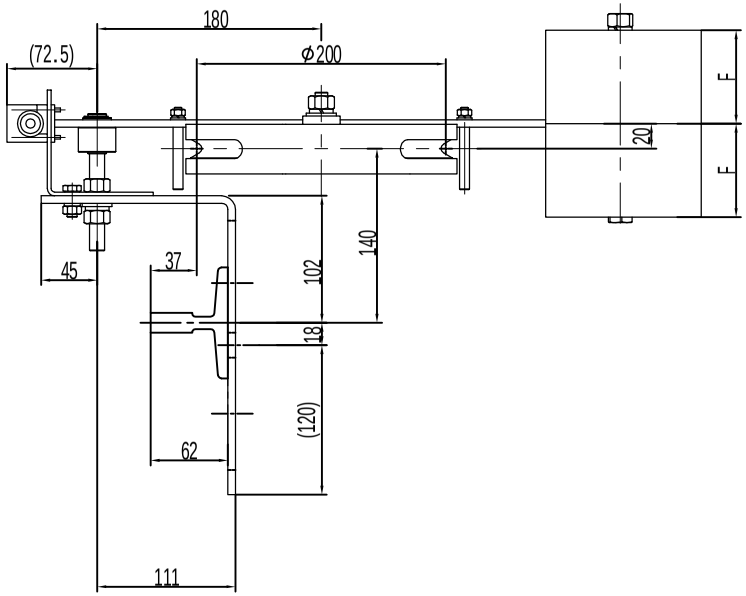

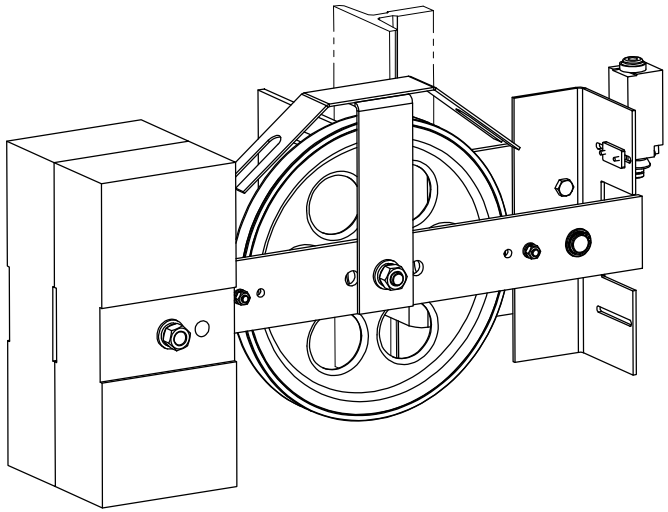

技术说明
1.本件按φ 240绳轮绘制，具体使用时根据指令配装(注意绳轮节径、绳槽规格等)；
2.配重的使用根据指令要求，本图按陪24kg铸铁配重绘制；
3.参数A值根据实际使用时需将绳轮部分调整装配位置才可以实现；
4.参数B与导轨位置及其绳轮情况对应，使用时需注意。

借(通)用件登记
旧底图总号
底图总号
签　字
日　期

标记	处数	分　区	文件更改号	签　名	年、月、日	总装图	宁波奥德普电梯部件有限公司
设 计			标准化			阶段标记 / 重量 27.46 / 比例 1:4	涨紧装置
校 对							OX200
审 核							
工 艺			批 准			共 2 页　第 1 页	

80010435 OX-200涨紧装置(240-90-140-37) 240-8 重晶石16kg RAL6005本色 中英文 凌志电梯 P2

基本尺寸	0~6	6~30	30~120	120~400	400~1000	1000~2000	2000~4000
公 差	0.1	0.2	0.3	0.5	0.8	1.2	2.0

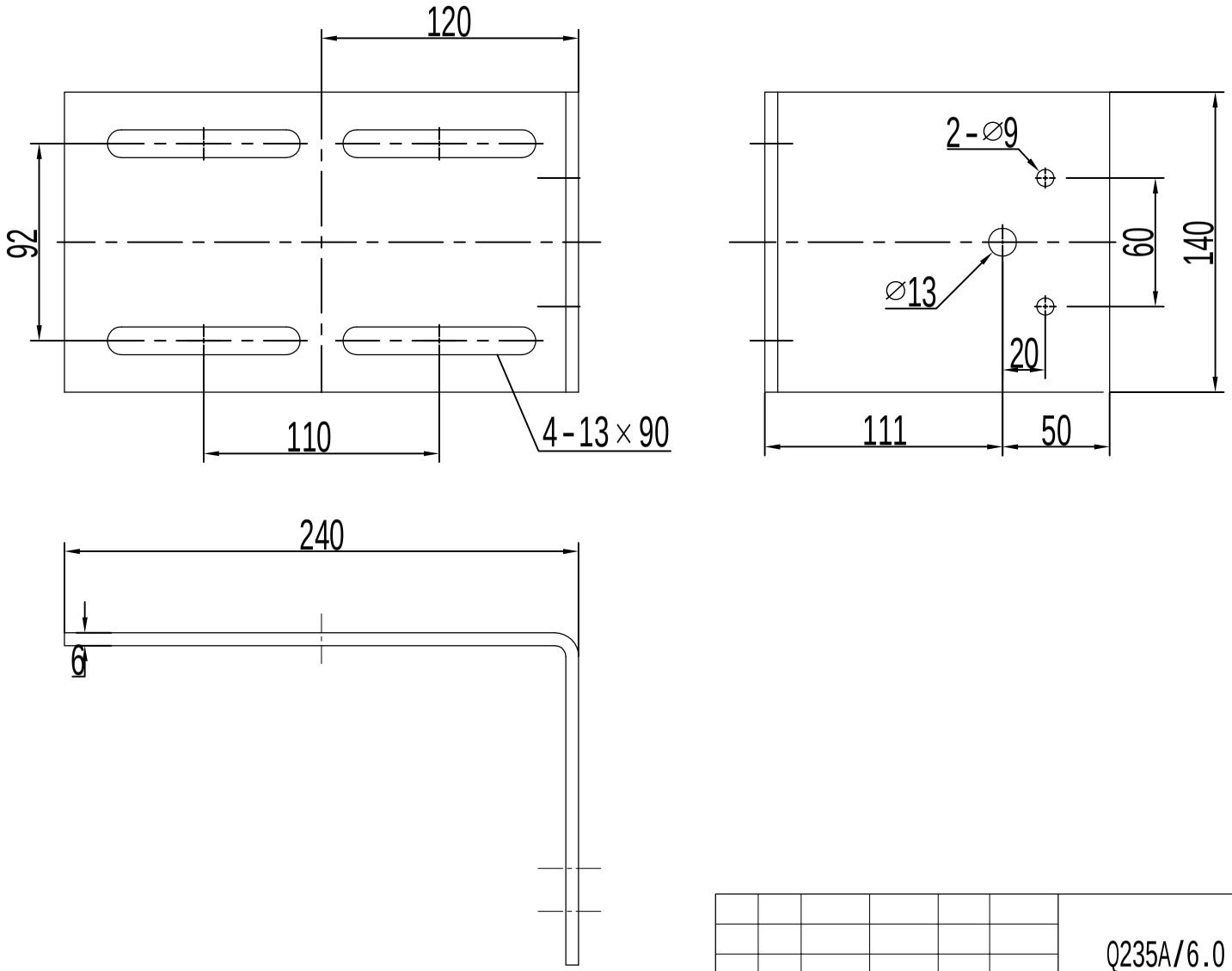

借(通)用件登记
旧底图总号
底图总号
签 字
日 期

标记	处数	分 区	文件更改号	签 名	年月日	Q235A/6.0			宁波奥德普电梯部件有限公司
设 计			标准化			阶段标记	重量	比例	安装底板
校 对								1:2	
审 核									OX200.1
工 艺			批 准			共 2 页	第 1 页		