80010402 OX-300涨紧装置(200-135-200-20) 200-6 重晶石18KG 本色RAL6005 中英文 江苏苏奥 P1-2

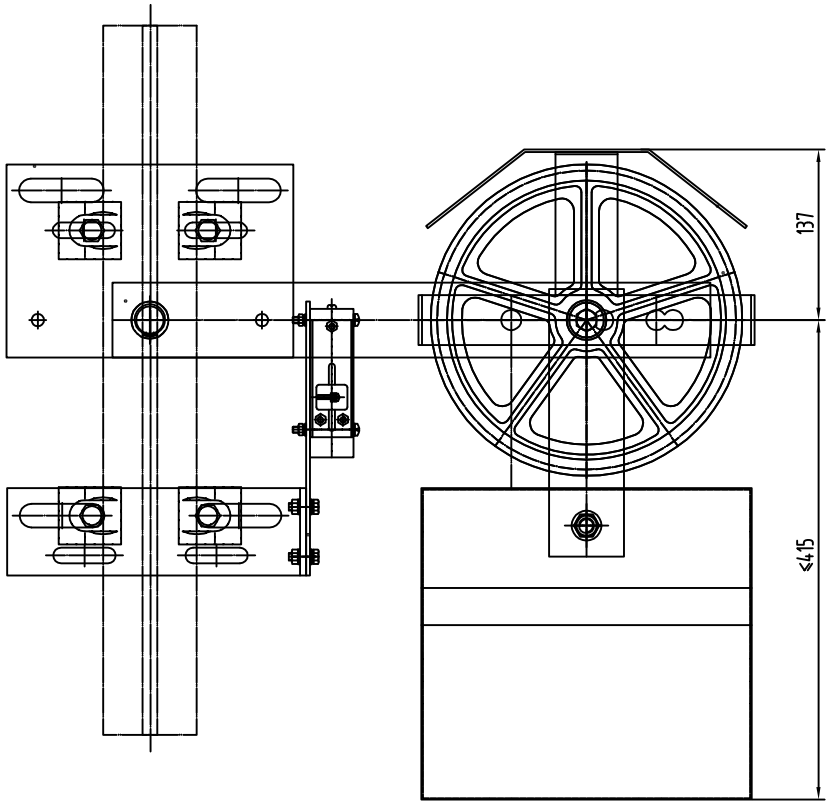

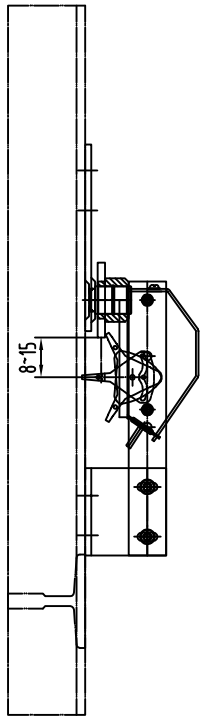

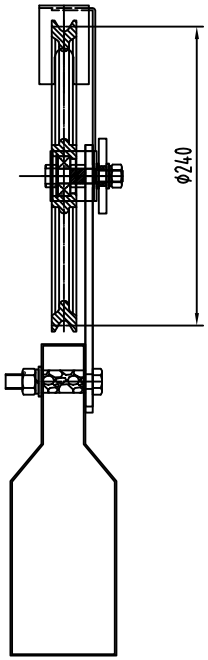

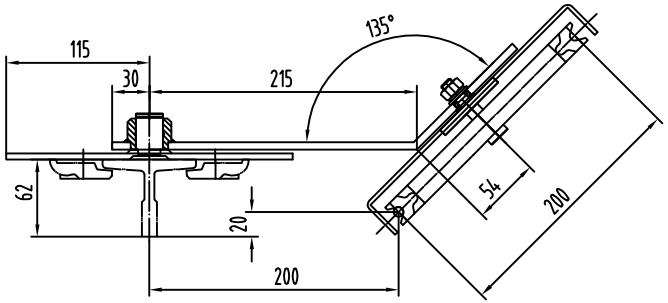

本图按要求设计，图中各件除件3按修整图纸
其余各件按标准配备生产。
用户需确认绳轮情况：绳轮节圆直径为240或200
配用的钢丝绳情况。

						装配件		宁波奥德普电梯部件有限公司
标记	处数	更改文件号	签名	日期		质量	9	限速器张紧装置
设计	俞志华		标准化			阶段标记	图幅 A3 / 比例 1:4	
校对								OX300
审核						共 张	第 张	
工艺			批准					

文件名
原图号
签字
日期

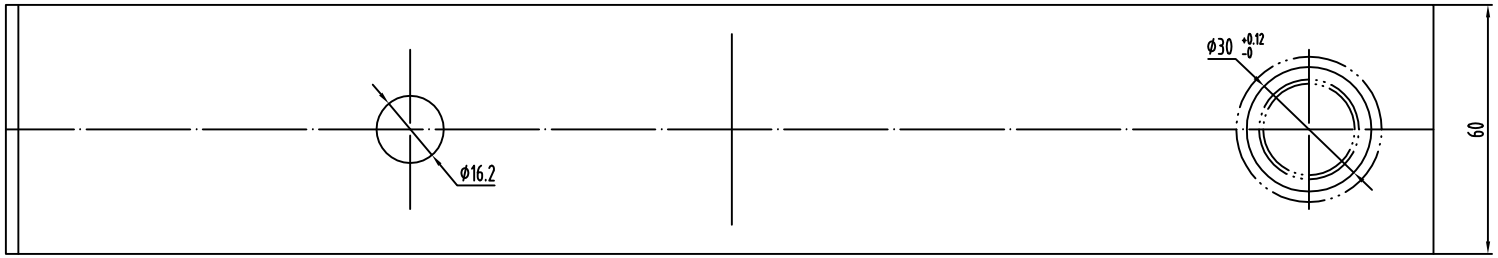

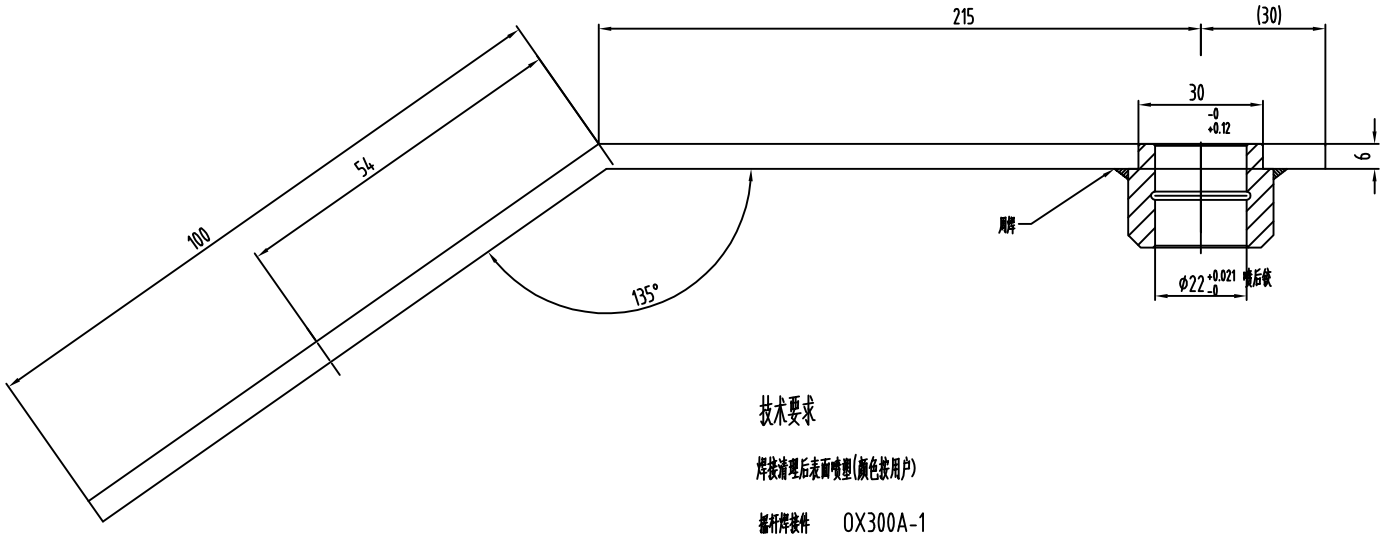

技术要求

焊接清理后表面喷塑(颜色按用户)

摇杆焊接件　OX300A-1

80010402 OX-300涨紧装置(200-135-200-20) 200-6 重晶石18KG 本色RAL6005 中英文 江苏苏奥 P2

序号	图号	名称	数量	材料	备注
2	OX300.3-1.2	轴套	1		
1	OX300.3-1.1	摇杆	1	Q235/6×60型材	

标记	处数	更改文件号	签名	日期

设计	俞志华		标准化		
校对					
审核					
工艺			批准		

质量	9		
阶段标记		图幅	比例
		A3	1:1
共 张	第 张		

宁波奥德普电梯部件有限公司

摇杆组件

OX300.3

文件名

原图号

签字

日期