基本尺寸	0~6	6~30	30~120	120~400	400~1000	1000~2000	2000~4000
公　差	0.1	0.2	0.3	0.5	0.8	1.2	2.0

80010258 OX-210BZ安全联动装置(60-70x90) DBG=见备注 自动TS236-11Z　灰色RAL7037 中英文 杭州奥盈

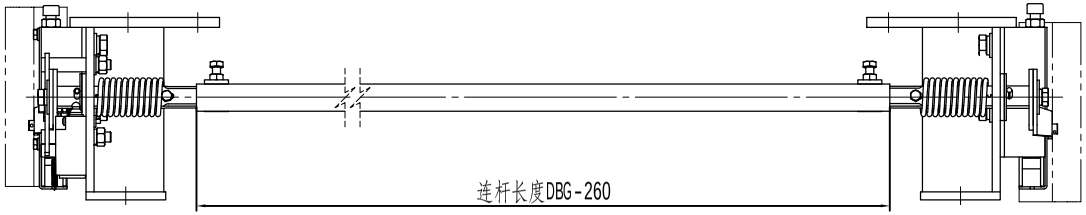

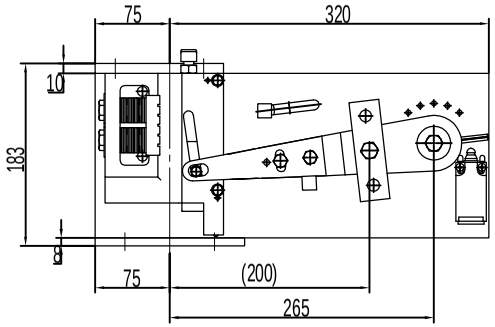

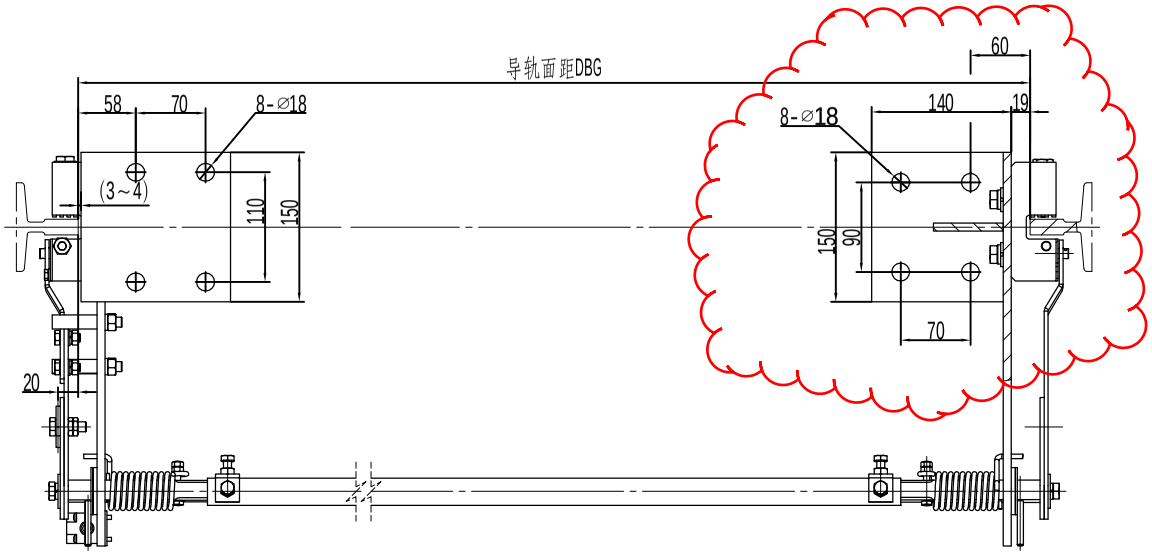

技术说明

1.本件适用于安全钳下联动布置的结构中适用，安装调整中需注意限速器联动钢丝绳的位置应与该机构的提拉板位置对应，如不能匹配可根据实际情况将提拉杆调整位置安装，但需将限位的轴杆也一起调整；

2.本件开关位置可根据实际状态进行调整固定，要求在安全钳制动动作时开关需有效断开；

3.本装置在安装调整时需注意两侧安全钳制动保持同步状态，如不同步可通过调整一侧摇杆(分体式的)位置来实现，完成后定位。

序号	代　号	名　称	数量	材料说明	重量	总重	备注
3	OX210BZ.3	连杆组件	1		2.15	2.15	
2	OX210BZ.2	安装组件(II)	1		11.70	11.7	
1	OX210BZ.1	安装组件	1		12.08	12.08	

标记	处数	分　区	文件更改号	签　名	年、月、日
设　计			标准化		
校　对					
审　核					
工　艺			批　准		

阶段标记	重量	比例
	25.94	1:5
共　张	第　张	

宁波奥德普电梯部件有限公司

安全钳安装座

OX210BZ(A02)

借(通)用件登记

旧底图总号

底图总号

签　字

日　期

OX210BZ(A02)