A3

基础尺寸	0.5-6	>6-30	>30-120	>120-400	>400-1000	>1000-2000	>2000-4000
公　差	±0.1	±0.2	±0.3	±0.5	±0.8	±1.2	±2

镭射切割	0.5-3	>3-6	>6
公　差	±0.2	±0.5	±1

角度　(短边)	0-10	>10-50	>50-120	>120-400	>400
公差	±°	±0.5°	±0.3°	±0.15°	±0.1°

焊接

80010214 OX-210BZ安全联动装置 DBG=1340mm L=1080 本色RAL6005 中英文 宁波御墅富士

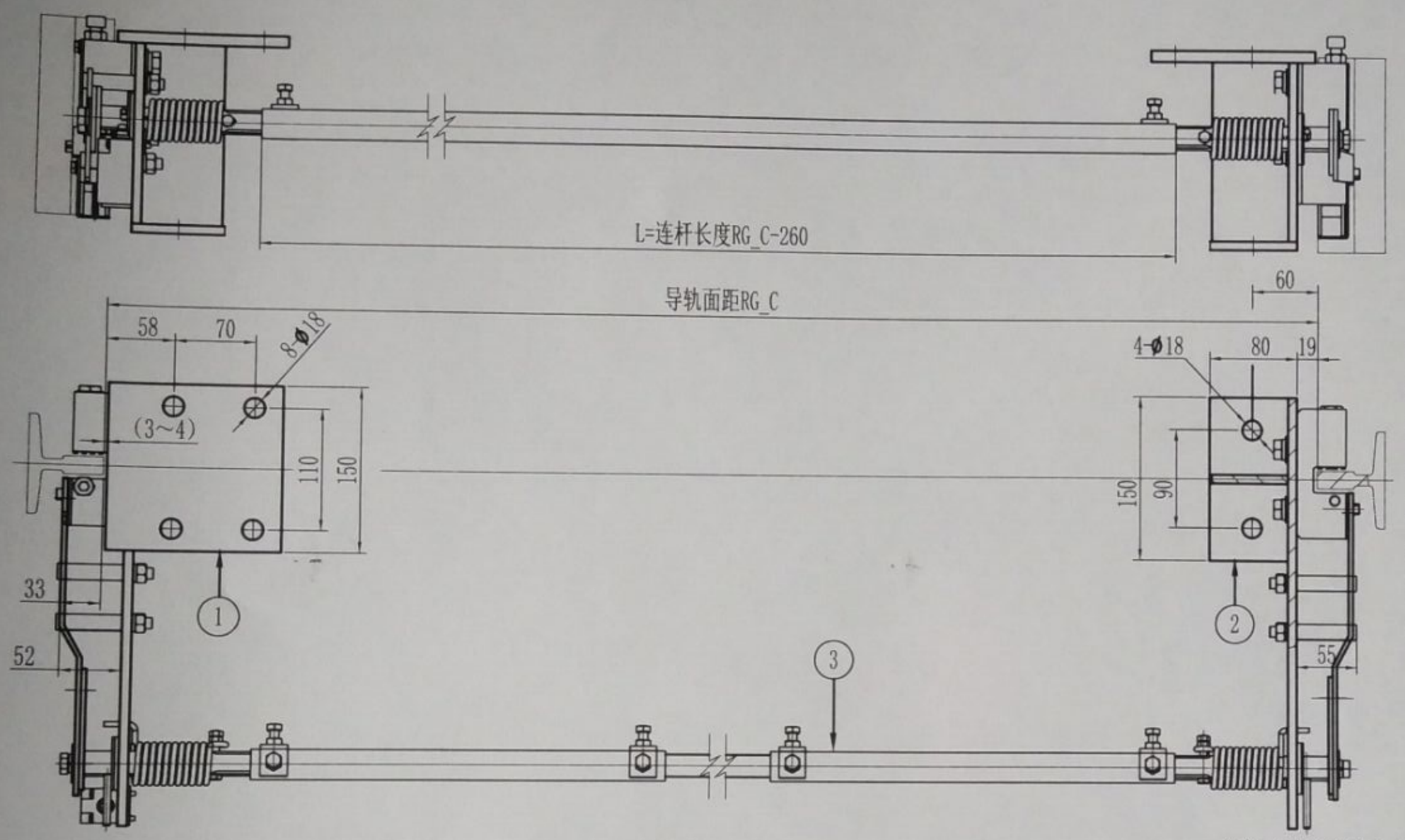

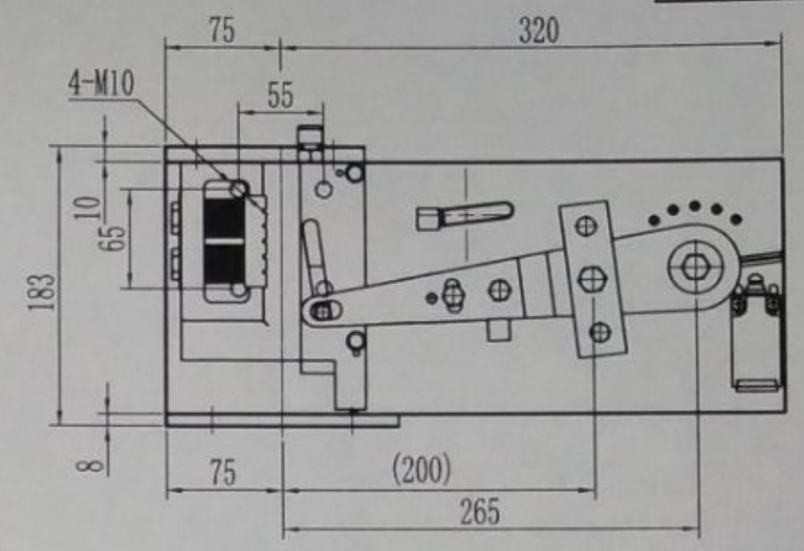

技术说明

1. 本件适用于安全钳下联动布置的结构中适用，安装调整中需注意限速器联动钢丝绳的位置应与该机构的提拉板位置对应，如不能匹配可根据实际情况将提拉杆调整位置安装，但需将限位的轴杆也一起调整；
2. 本件开关位置可根据实际状态进行调整固定，要求在安全钳制动动作时开关需有效断开；
3. 本装置在安装调整时需注意两侧安全钳制动保持同步状态，如不同步可通过调整一侧摇杆(分体式的)位置来实现，完成后定位。

注意：1. OX210BZ.1.1 底座安装件不需提供；
2. OX210BZ.1.2 摇臂提拉组件不需提供；
3. OX210BZ.1-5 定位杆非标（加长至80mm）；
4. 其余按标准配发。

件号	CW	RG C	L
YSFS3H518001	1000	1090	830
YSFS3H518002	1400	1490	1230
YSFS3H518003	1600	1690	1430
YSFS3H518004	2100	2190	1930
YSFS3H518005	1100	1190	930
YSFS3H518C01	见定单	CW+90	RG C-260

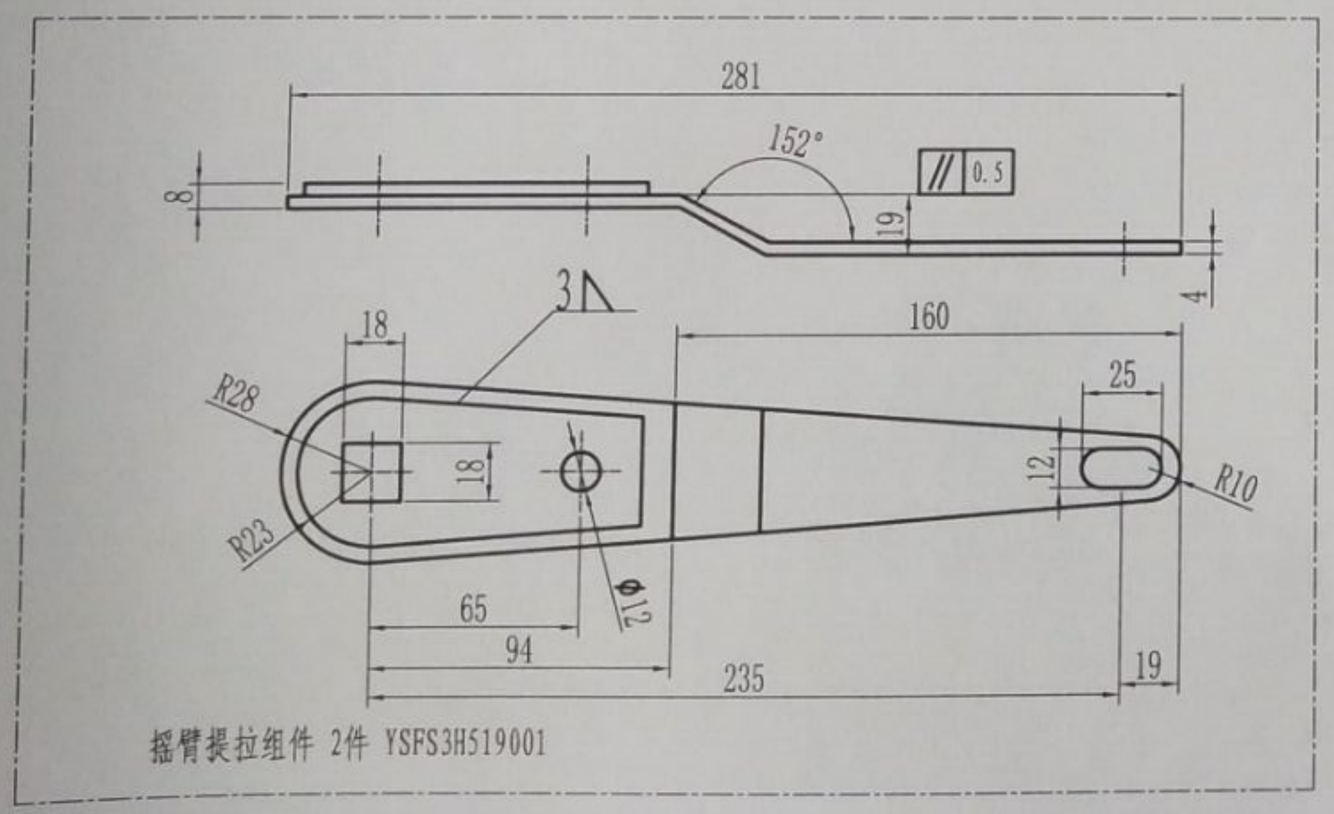

摇臂提拉组件 2件 YSFS3H519001

序号	代　号	名　称	数量	材料说明	重量	总重	备注
3	OX210BZ.3	连杆组件	1				
2	OX210BZ.2	安装组件(II)	1		11.7	11.7	
1	OX210BZ.1	安装组件	1		12.08	12.08	

标记	处数	分区	更改文件号	签名	年月日
设计			标准化		
校对					
审核					
工艺			批准		

OX210BZ

阶段标记				重量	比例
-	-	-	-	0kg	1:5

共 1 张　第 1 张

YSFS 御墅富士

安全钳联动机构

YSFS3H518