A3

基础尺寸	0.5-6	>6-30	>30-120	>120-400	>400-1000	>1000-2000	>2000-4000
公 差	±0.1	±0.2	±0.3	±0.5	±0.8	±1.2	±2

锯射切割	>0.5-3	>3-6	>6
公 差	±0.2	±0.5	±1

角度(短边)	0-10	>10-50	>50-120	>120-400	>400
公 差	±1°	±0.5°	±0.3°	±0.15°	±0.1°

焊接

80009139 OX-100B张紧装置(配钢膨胀螺栓M10X80) 150-6 本色RAL6005 中英文 歌拉瑞

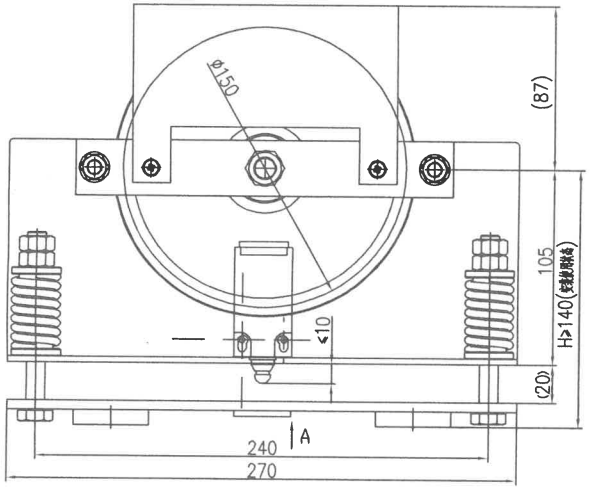

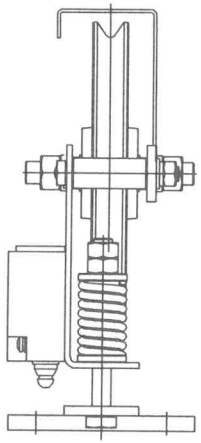

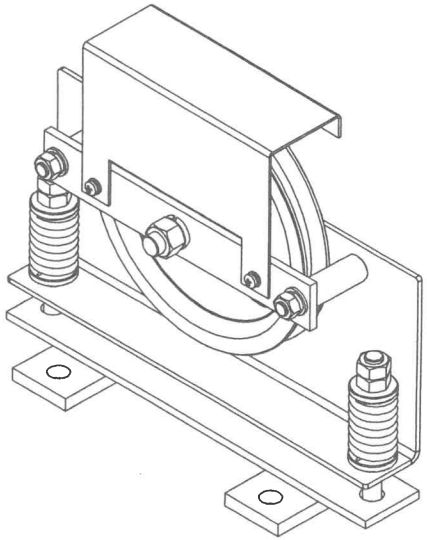

配4个M10X80钢膨胀螺栓

4-M10x80膨胀螺栓

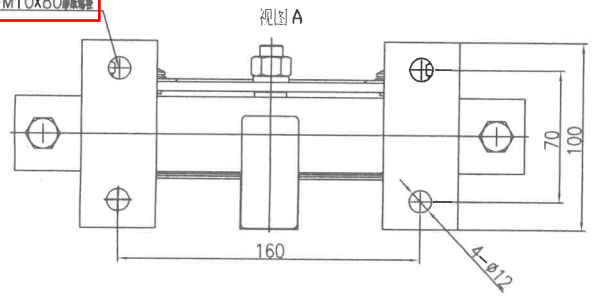

技术要求

1.按图装配各件，无错装、漏装；
2.绳轮转动灵活，无卡阻、异音；
3.绳轮节径ø150mm，钢丝绳直径ø6mm,张力值250~300N；
4.配4个安装固定膨胀螺栓M10×80；
5.供应商附规格安装说明书；
6.此款型号根据奥锐普OX-100B绘制.

件号：GEL6Z049001

描 图
旧底图总号
底图总号
签 字	日 期

记号	处数	更 改 原 因 及 说 明	更改日期	更改者	审查者	变更版本
4						
3						
2						
1						

GLARIE

首次发布版本	191103
绘 图	余蕾蕾 191115
校 对	李勇 191115
审 核	顾正龙 191115
比例	1:1
共 1 页	
第 1 页	

图号	GEL6Z049
名称	涨紧装置
材料	组件