OX188DT

GB/T 1804-m																	
线性尺寸	0~6	6~30	30~120	120~400	400~1000	1000~2000	2000~4000	半径/高度尺寸	0.5-3	>3-6	>6-30	>30	短边尺寸	≤10	>10-50	>50-120	>120-400	>400
线性公差	±0.1	±0.2	±0.3	±0.5	±0.8	±1.2	±2.0	倒圆/倒角公差	±0.2	±0.5	±1.0	±2.0	角度公差	±1°	±30′	±20′	±10′	±5′

80009121 OX-188DT安全制动装置(配OX-188(A01) 左置) DBG=见备注 本色RAL6005 中英文 上饶奥锦

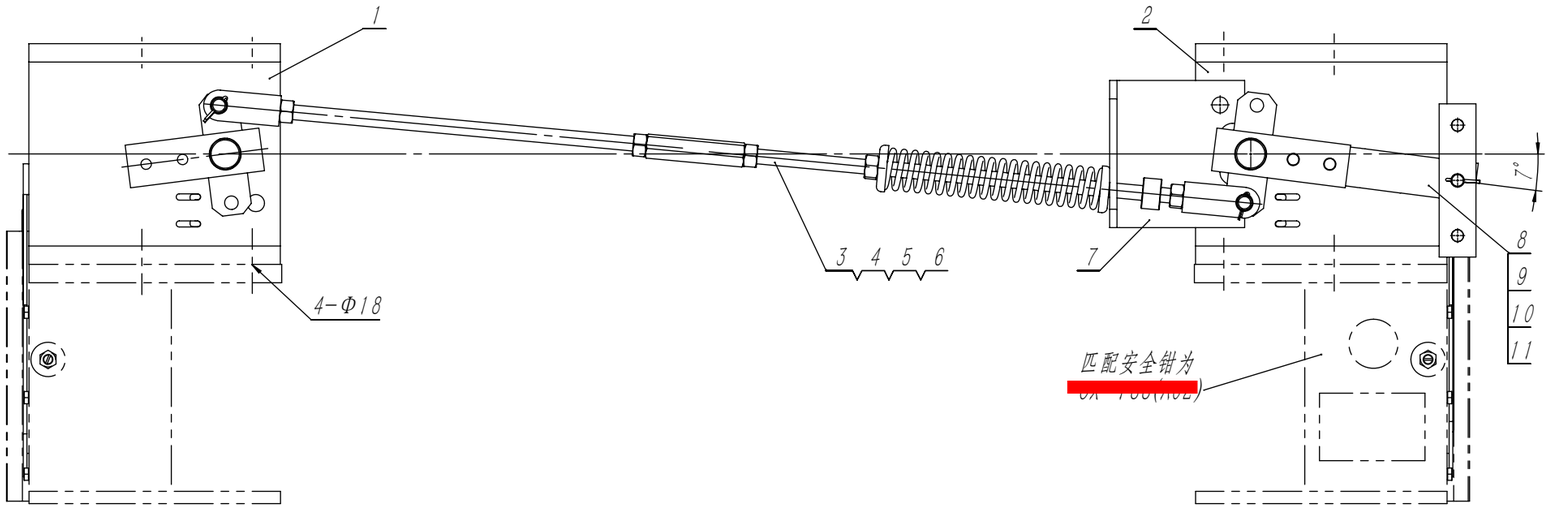

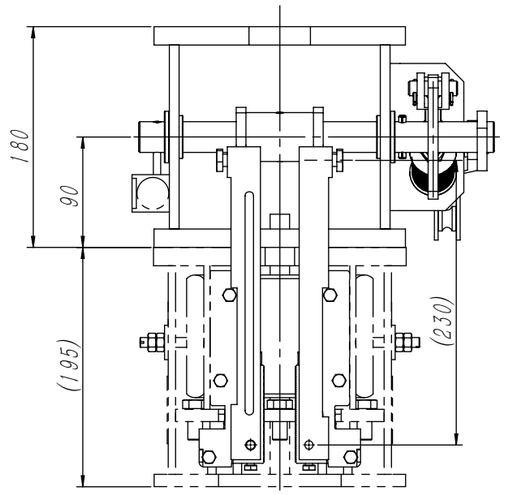

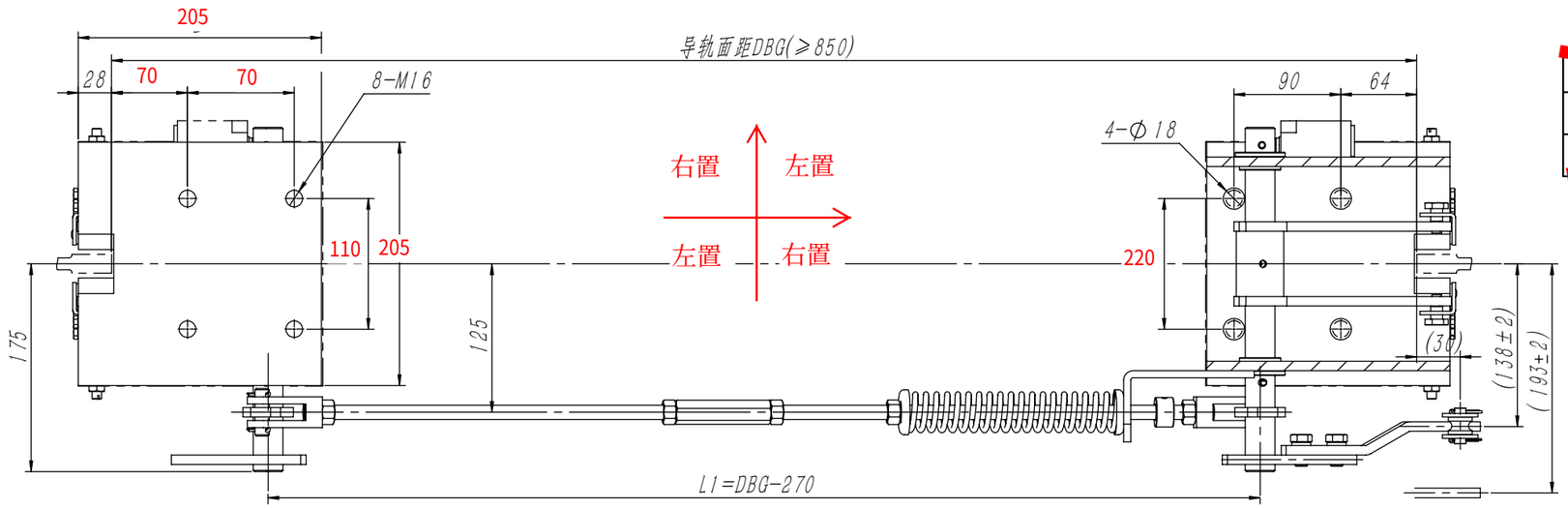

型号	A	B	C	D	E
A01	205	205	110	90	64
A02	205	205	110	70	70

技术说明
1.本装置按匹配OX188(A02)安全钳要求确定，选用时请注意匹配调整；
2.本装置配装安全开关为T1R236-11Z(自动复位),如需要配发手动复位开关时需注明；
3.本装置需将标准提拉杆需更换为OX188T下提拉机构中的专用提拉杆，配发该装置时注意提供。

序号	代号	名称	数量	材料说明	重量	总重	备注
11	GB/T 5783-2000	螺栓M10×20	2		0.02	0.04	
10	GB/T 93	弹性垫圈10	2		2.16	4.32	
9	OX188T.4	钢丝绳连接件	1		0.25	0.25	
8	OX188BT-4	拉手杆	1	Q235A/8.0	0.32	0.32	
7	OX188DT-1	支架弯板	1	Q235A/6.0	0.79	0.79	
6	GB/T 6170-2000	六角螺母M12	2		0.02	0.04	其一为右旋螺母
5	OX288T.3-1	左右旋螺母	1	六角型材(S=18)	0.10	0.1	
4	OX188DT.4	长拉杆组件	1		0.51	0.51	
3	OX188BT.3	长拉杆组件	1		0.90	0.9	
2	OX188DT.2	安全联动底座	1		31.86	31.86	
1	OX188DT.1	安全联动底座	1		31.86	31.86	

标记	处数	分区	文件更改号	签名	年月日

设计			标准化		
审核					
工艺			批准		

AODEPU® 宁波奥德普电梯部件有限公司
NINGBO AODEPU ELEVATOR COMPONENTS CO.,LTD.

阶段标记				重量	比例
				66.67	1:5

版本:

安全制动装置

OX188DT

借(通)用件登记
旧底图总号
底图总号
签字
日期