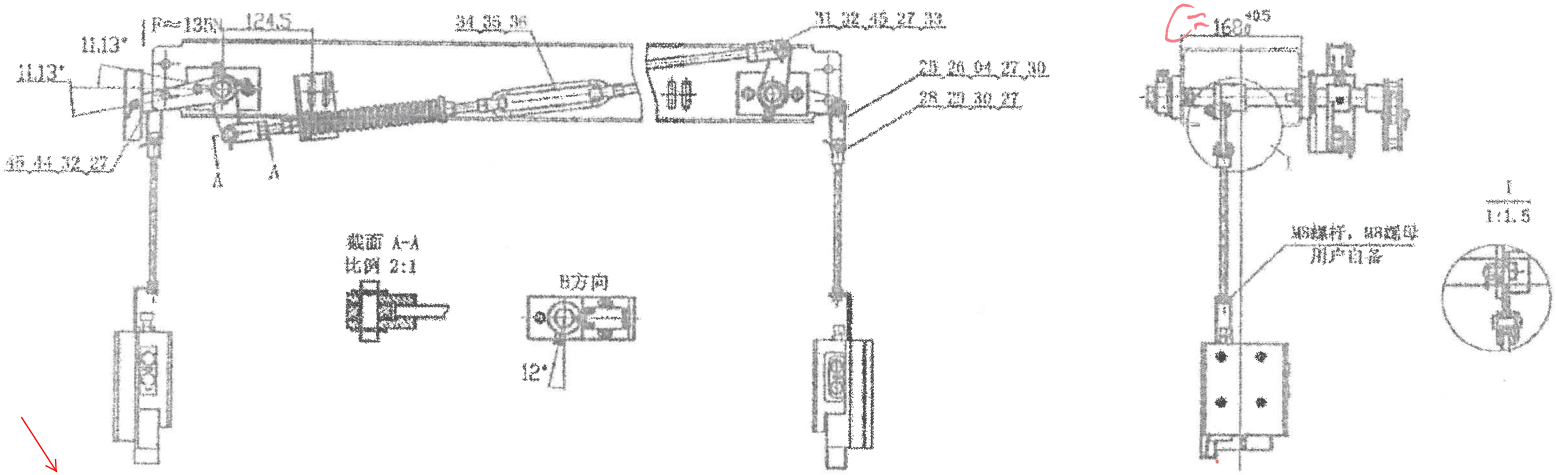

80007405 OX-210BTX联动机构(右置) DBG=1120 C=168 L3=260 中英文 菲尼克斯 P1-4

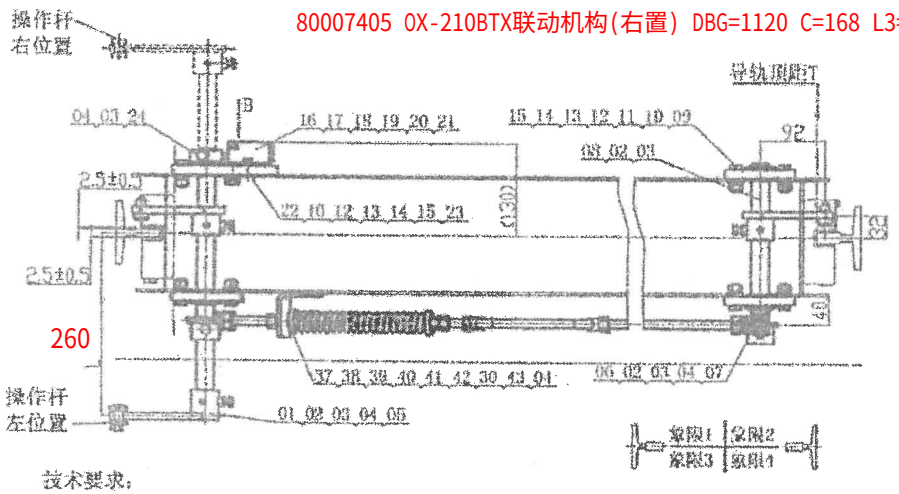

工程号:1863201

西奥件号	L	操作杆位置	备注
X0A2683AC0999	260	操作杆左位置	象限2象限3
X0A2683AC0998	260	操作杆右位置	象限1象限4

技术要求：

1. 本安全制动装置分为操作杆左位置和操作杆右位置两种方式，本图为操作杆左位置。配用OX-210B安全钳，适用于额定速度V=0.25~1.50m/s、总容许质量 $(P+Q)_1$=500~1500Kg、导轨宽度10mm的电梯；
2. 本图不包含安全钳、导轨。
3. 实际导轨顶距T按照T=(A+68)mm。

标记	处数	分区	签名	日期 DATE	更改内容 CHANGE	标记	处数	分区 PLACE	签名 QUANTITY	日期 DATE	更改内容 CHANGE

宁波奥德普电梯部件有限公司

审定 APPROVED	日期 DATE	2016/12/05	重量 WEIGHT
	制图 DRAWN	舒佳乐 12/05	比例 SCALE 1:9
	设计 DESIGNED	舒佳乐 12/05	名称 TITLE 联动机构
	审核 CHECKED	李宏昌	共 3 张 第 1 张
	版号 DWGNO	OX-210BTX~~1.02~~	版本 00

图号 DWGNO														变更	品号 TEM	所要数 REQD PER SET			
变更	序号 ITEM	品名 DESCRIPTION	DEF	部件代号 MATERIAL CODE	品/群 ITEM	L番	材料代号–材料规格 MATERIAL	单位	切断	购入	加工 涂装	加工 涂装以外	热处理 HTTR		-00				
	-01	短转轴		OX-210BT-16	G02		Q235A-Φ25*257								-01				

80007405 OX-210BTX联动机构(右置) DBG=1120 C=168 L3=260 中英文 菲尼克斯 P2

其余 6.3

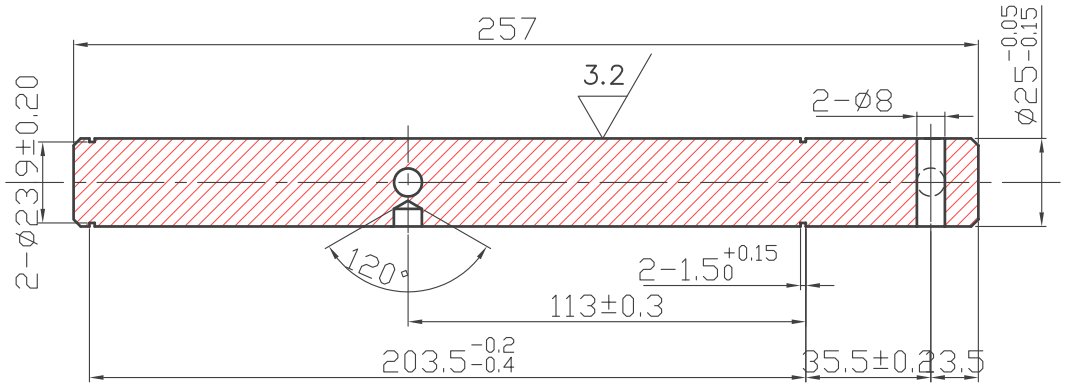

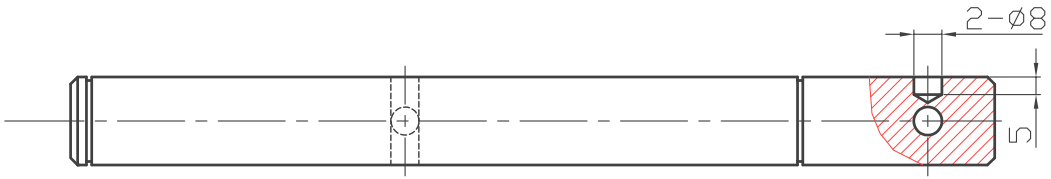

技术要求

1. 边角去毛刺，未注倒角处2×45°。
2. 表面镀白锌，锌层厚度不小于8μm.

标记	处数	分区	签名	日期 DATE	更改内容 CHANGE	标记	处数	分区 PLACE	签名 GUANITY	日期 DATE	更改内容 CHANGE

常用			宁波奥德普电梯部件有限公司				
保留	核准 APPROVED	日期 DATE	2016.3.15	重量 WEIGHT	比例 SCALE	名称 TITLE	短转轴
	李 煜 12/12	制图 DRAWN	舒佳乐 3/16		1:2		
一次		设计 DESIGNED	舒佳乐 3/16			图号 DWGNO	OX-210BTX-16G02
		审核 CHECKED		共 张	第 张		版本 00

图号 DWGNO	OX-210BT-17G04 (左)																		
变更	序号 ITEM	品名 DESCRIPTION	DEF	部件代号 MATERIAL CODE	品/群 ITEM	L番	材料代号—材料规格 MATERIAL	单位	切断	购入	加工 涂装	加工 涂装以外	热处理 HTTR	变更	品号 ITEM	所要数 REQD PER SET			
	-01	长转轴		OX-210BT-17	G04		Q235A-Φ25*416								-00				
															-01				

80007405 OX-210BTX联动机构(右置) DBG=1120 C=168 L3=260 中英文 菲尼克斯 P3

其余 6.3

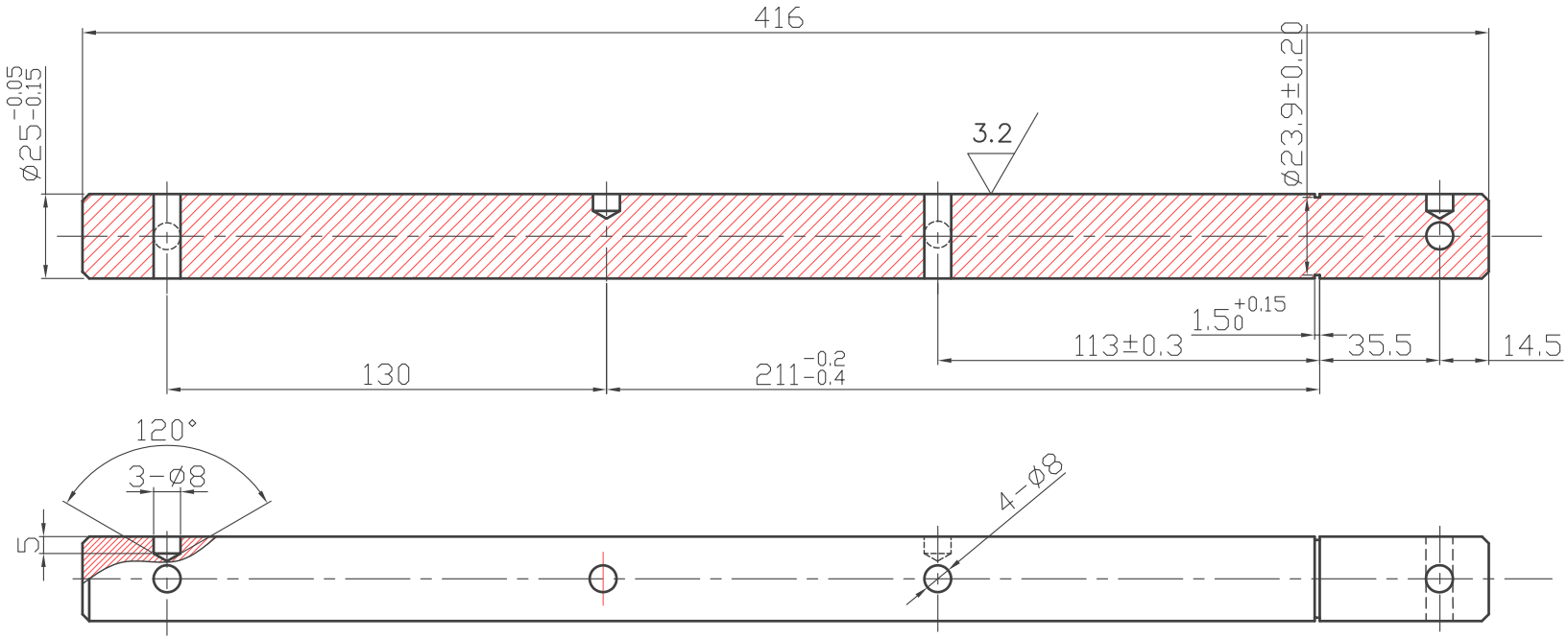

技术要求

1. 边角去毛刺，未注倒角处2×45°。
2. 表面镀白锌，锌层厚度不小于8μm.

标记	处数	分区	签名	日期 DATE	更改内容 CHANGE	标记	处数	分区 PLACE	签名 GUANITY	日期 DATE	更改内容 CHANGE

常用			宁波奥德普电梯部件有限公司				
保留	核准 APPROVED	日期 DATE	2016. 12. 15	重量 WEIGHT	比例 SCALE	名称 TITLE	长转轴(右)
	李煜 12/16	制图 DRAWN	舒佳乐 12/16		1:2		
一次		设计 DESIGNED	舒佳乐 12/16			图号 DWGNO	OX-210BTX-17G04
		审核 CHECKED	李煜 12/16	共 张	第 张		版本 00

图号 DWGNO	OX-210BT-12																		
变更	序号 ITEM	品 名 DESCRIPTION	DEF	部件代号 MATERIAL CODE	品/群 ITEM	L番	材料代号-材料规格 MATERIAL	单位	切断	购入	加工 涂装	加工 涂装以外	热处理 HTTR	变更	品号 ITEM	所要数 REQD PER SET			
	-01	弹簧约束板		OX-210BT-12	01		Q235A/5T								-01	2			

其余

80007405 OX-210BTX联动机构(右置) DBG=1120 C=168 L3=260 中英文 菲尼克斯 P4

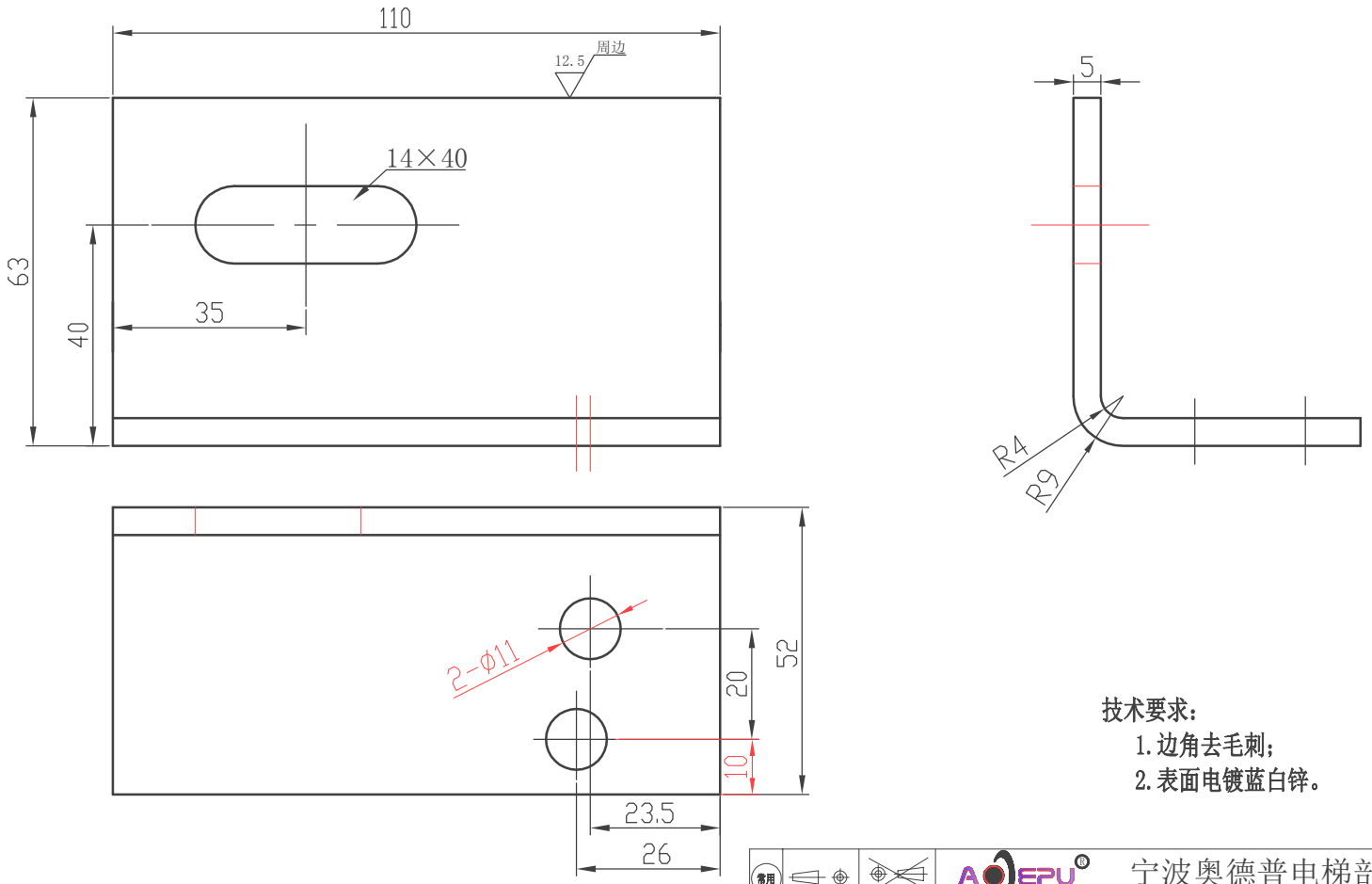

技术要求:

1. 边角去毛刺;
2. 表面电镀蓝白锌。

标记	处数	分区	签名	日期 DATE	更改内容 CHANGE	标记	处数	分区 PLACE	签名 GUANITY	日期 DATE	更改内容 CHANGE

常用			宁波奥德普电梯部件有限公司				
保留	核准 APPROVED	日期 DATE	2016.12.15	重量 WEIGHT	比例 SCALE	名称 TITLE	弹簧约束板
	李 煜 12/15	制图 DRAWN	舒佳乐 12/15		1:1		
一次		设计 DESIGNED	舒佳乐 12/15	共 张 第 张		图号 DWGNO	OX-210BTX-12G02
		审核 CHECKED	李 煜 12/15				版本 00