OX200.1-1

GB/T 1804-m																	
线性尺寸	0~6	6~30	30~120	120~400	400~1000	1000~2000	2000~4000	半径/高度尺寸	0.5-3	>3-6	>6-30	>30	短边尺寸	≤10	>10-50	>50-120	>120-400	>400
线性公差	±0.1	±0.2	±0.3	±0.5	±0.8	±1.2	±2.0	倒圆/倒角公差	±0.2	±0.5	±1.0	±2.0	角度公差	±1°	±30′	±20′	±10′	±5′

80007357 OX-200.1-1安装底板 A=634 本色RAL6005 昆山京都

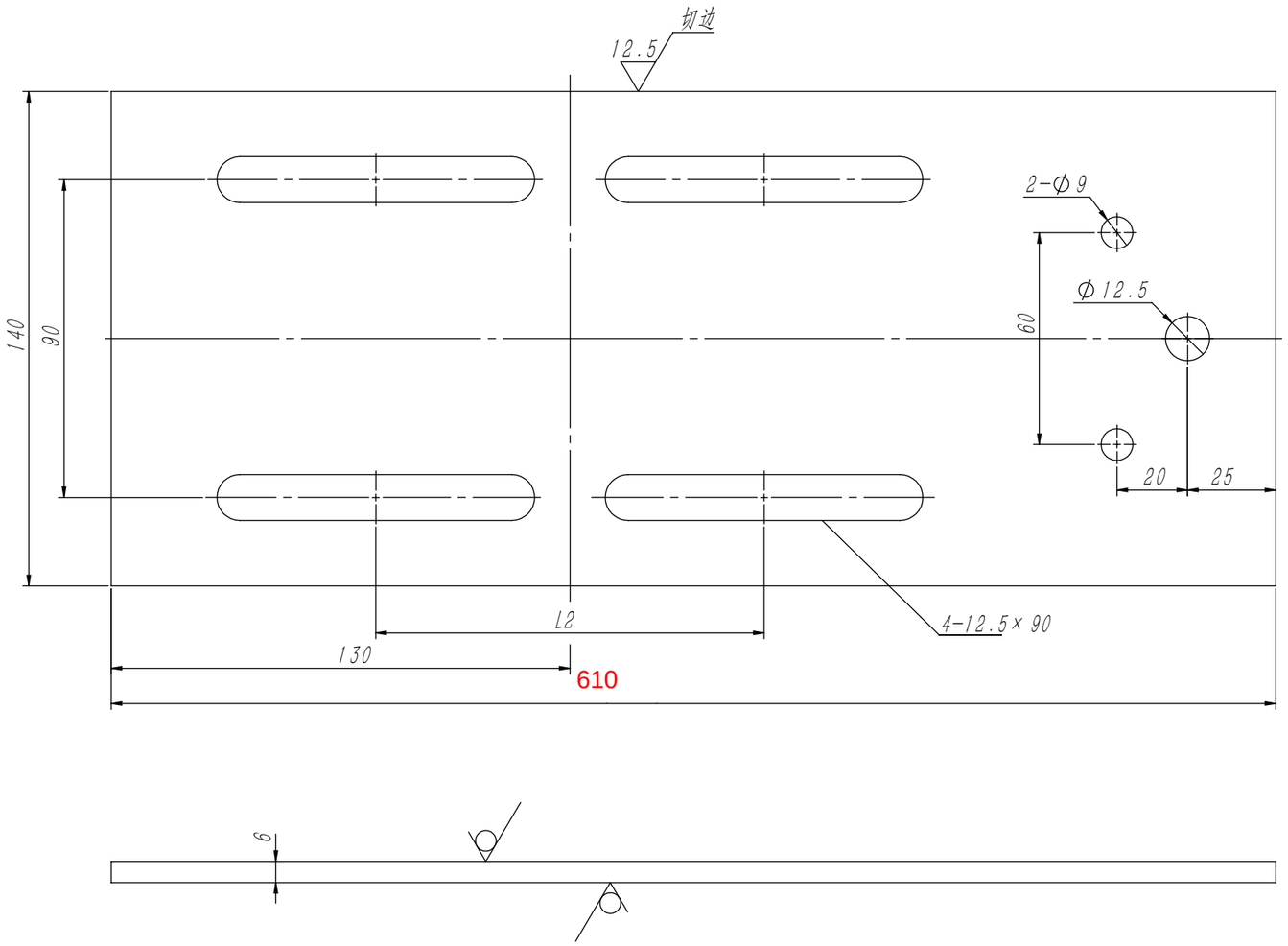

6.3
其余

技术说明
1.边角去毛刺，锐角作倒角处理；
2.本件按T89导轨设计，采用T127时需将4-13×90孔调整为4-18×90；
3.表面喷涂色漆，颜色按公司标准，特殊按指令，喷漆层厚度为≥80μm

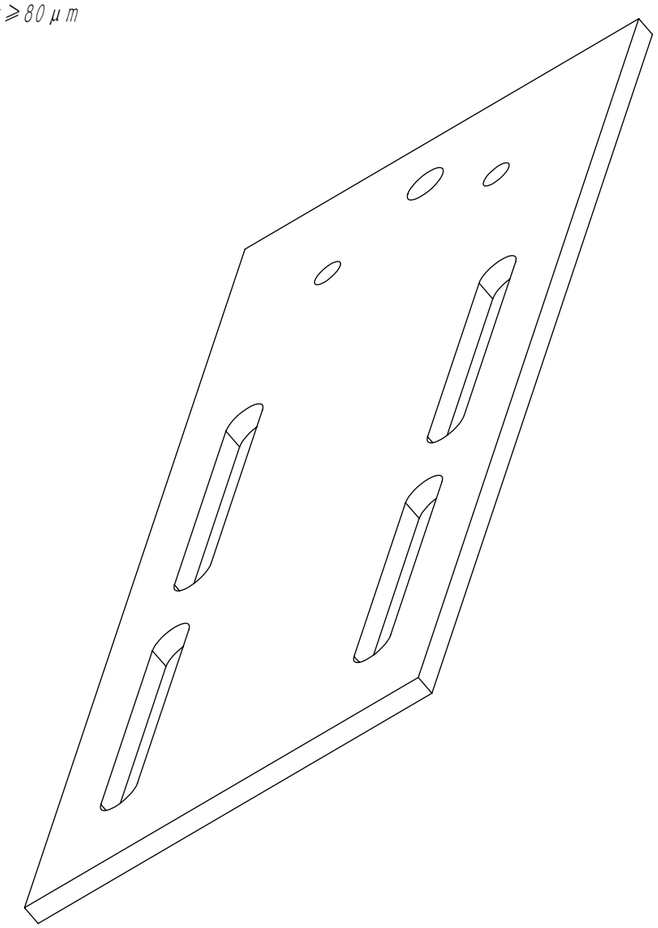

A

毛坯物料编码	零件物料	参数L1	参数L2	参数P×N	颜色	识别号
20500084	30500088	330	110	13×90	RAL5015蓝色	L01
	30500092				RAL6005本色	L02
	30500096				RAL7037灰色	L03
20500085	30500089	330	120	18×90	RAL5015蓝色	L04
	30500093				RAL6005本色	L05
	30500097				RAL7037灰色	L06

借(通)用件登记
旧底图总号
底图总号
签　字
日　期

修订

区域	修订	说明	日期	通过
	A	增设物料表单，采用参数变量确定，本图按L1=330确定	2018/1/25	

标记	处数	分　区	文件更改号	签　名	年月日
设　计			标准化		
校　对					
审　核					
工　艺			批　准		

Q235A/6.0

阶段标记				重量	比例
				1.938	3:5

物料编号:

宁波奥德普电梯部件有限公司

安装底板

OX200.1-1