80003673 OX-300(240-132-260-30)涨紧装置 P1-2
240-8 铸铁18kg 本色RAL6005 中英文 苏州帝奥

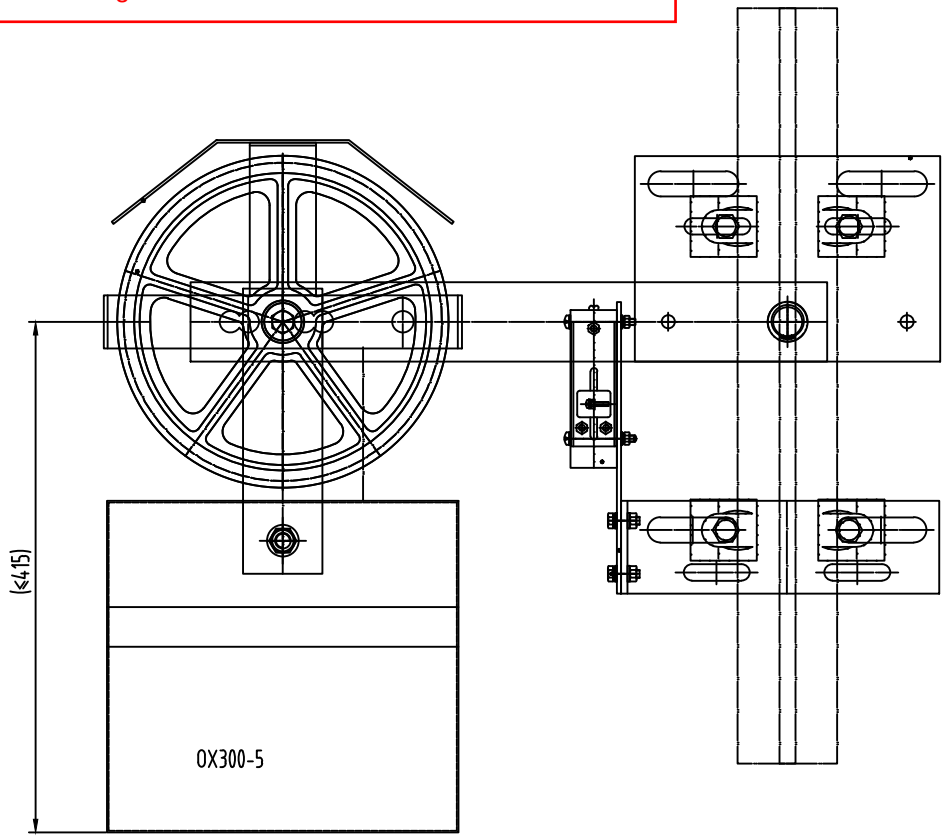

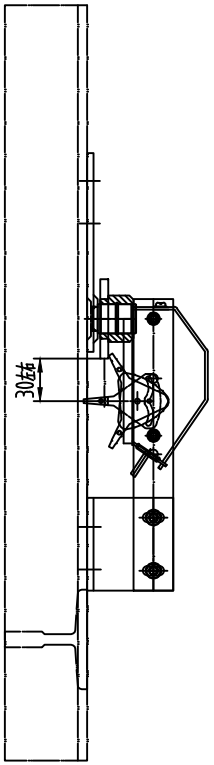

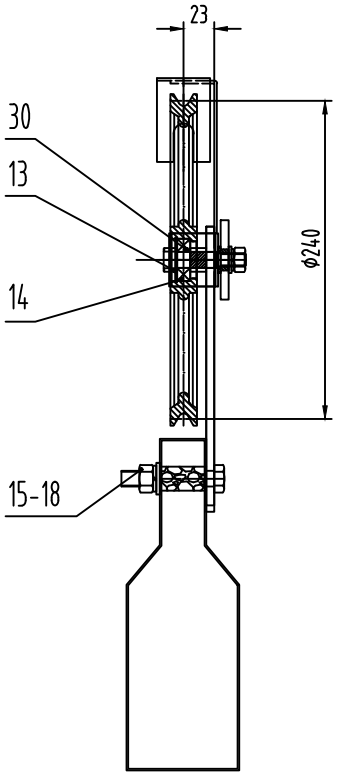

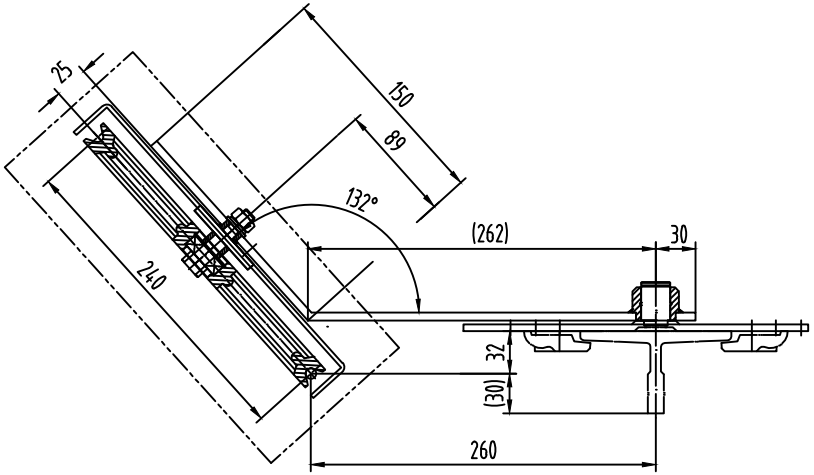

帝奥电梯（一次性用图）

本图按上海中菱要求设计，图中各件除件3按修整图纸
其余各件按标准配备生产。
用户需确认绳轮情况：绳轮节圆直径为240或200
配用的钢丝绳情况。

						装配件		宁波奥德普电梯部件有限公司
标记	处数	更改文件号	签名	日期		质量	9	
设 计	俞志华		标准化			阶段标记	图幅 / 比 例	限速器张紧装置
校 对							A3 / 1:4	
审 核								OX300
工 艺			批 准			共 张	第 张	

文件名
原图号
签 字
日 期

80003673 OX-300(240-132-260-30)涨紧装置 P2
240-8 铸铁18kg 本色RAL6005 中英文 苏州帝奥

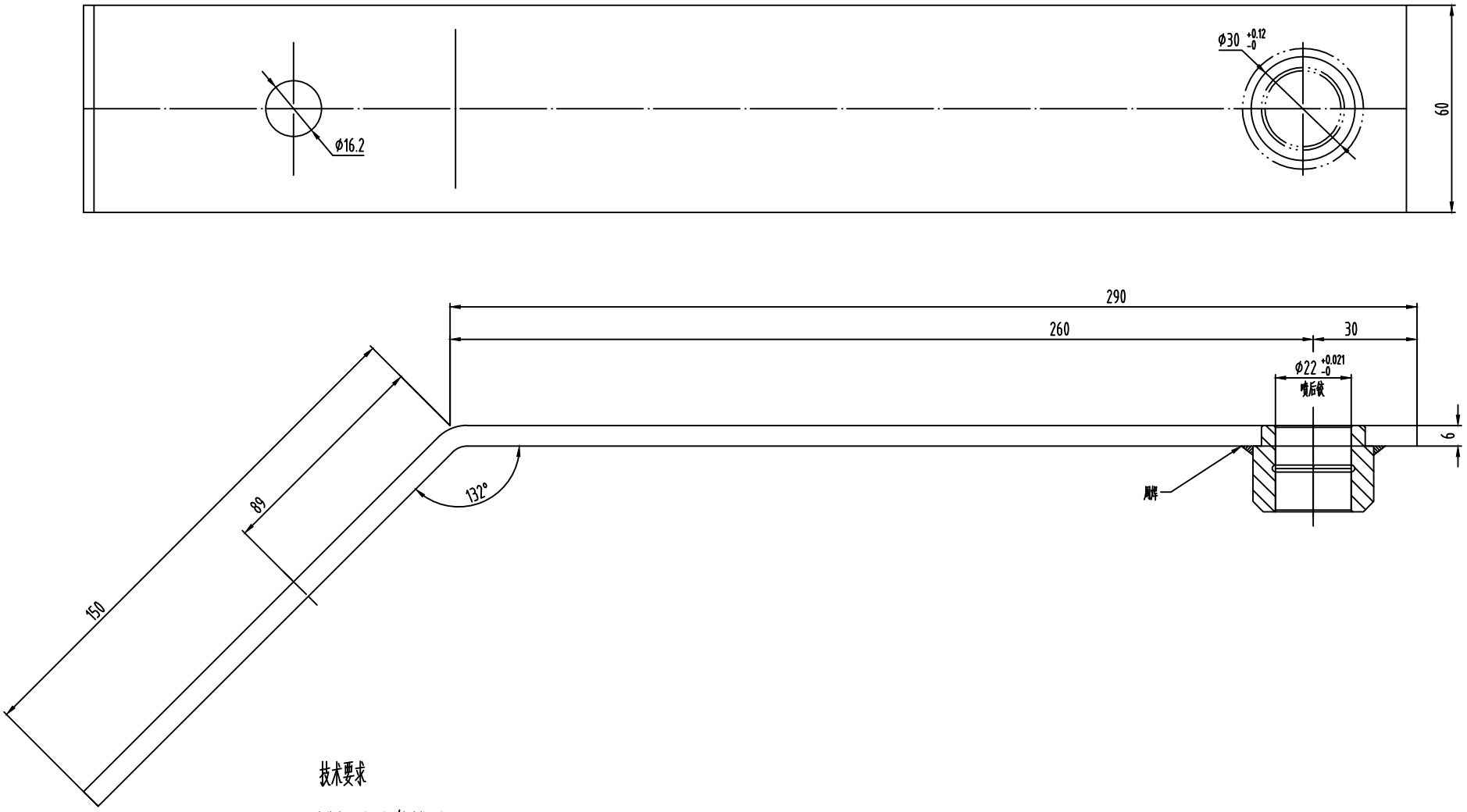

技术要求

焊接清理后表面喷塑(颜色按用户)

摇杆焊接件　　OX300A-1

序号	图　号	名　称	数量	材料	备 注
2	OX300.3-1.2	轴套	1		
1	OX300.3-1.1	摇杆	1	Q235/6×60型材	

标记	处数	更改文件号	签名	日期

设 计	俞志华		标准化		
校 对					
审 核					
工 艺			批 准		

质量	g		
阶段标记	图幅	比 例	
	A3	1:1	
共　张	第　张		

宁波奥德普电梯部件有限公司

摇杆组件

OX300.3

文件名

原图号

签 字

日 期