MADER T

80003123 OX-210BZ安全联动装置 DBG=1206 本色RAL6005 中英文 辛格林电梯

HH313

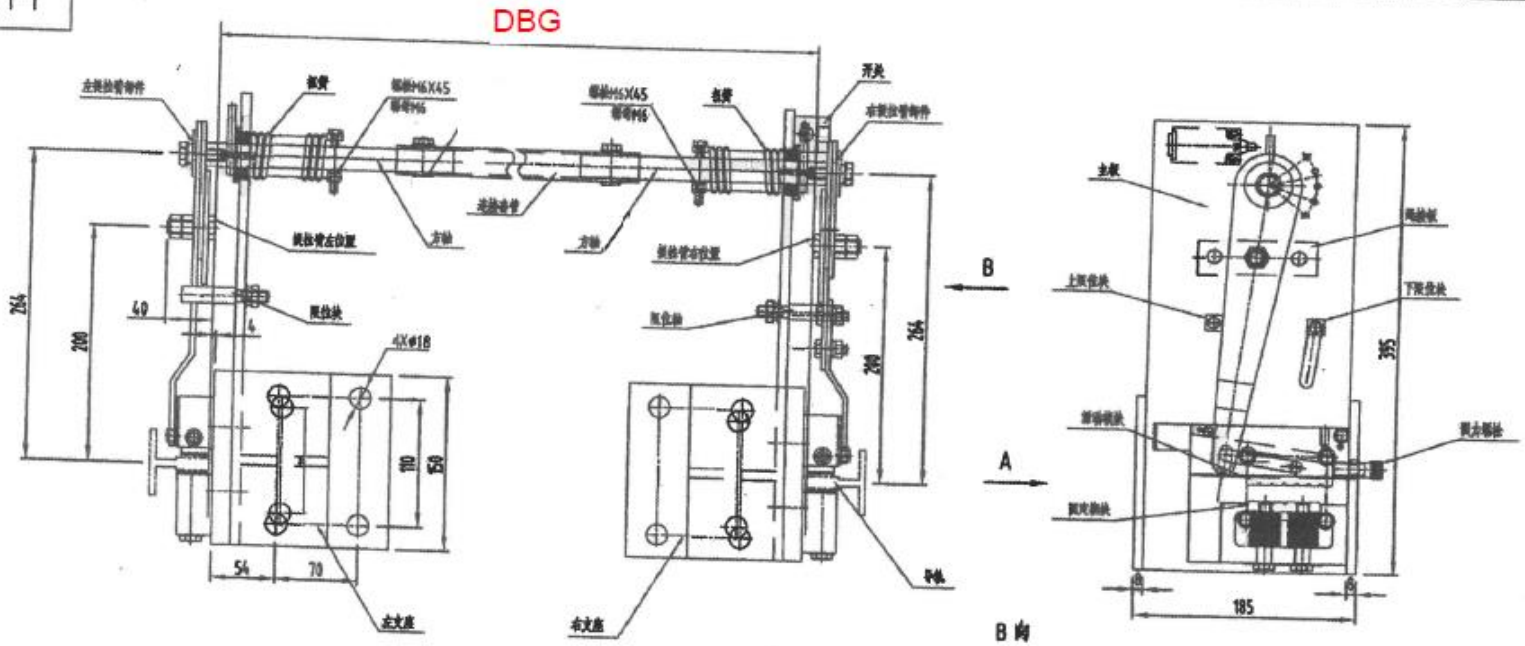

A型

借(通)用号登记	
描 图	
描 校	
旧底图总号	
底图总号	
签 字	
日 期	

辛格林电梯（中国）有限公司 采购合同章

标记	处数	更改文件号	签字	日期		
设计			标准化		AQJ安全钳	HH313
校对			审定			第1页 / 重量 / 版本 / 比例
审核					示意图	共1页 / 1.0 / 1:1
工艺			日期	2019.7.1		