GB/T 1804-m																	
线性尺寸	0~6	6~30	30~120	120~400	400~1000	1000~2000	2000~4000	半径/高度尺寸	0.5-3	>3-6	>6-30	>30	短边尺寸	≤10	>10-50	>50-120	>120-400	>400
线性公差	±0.1	±0.2	±0.3	±0.5	±0.8	±1.2	±2.0	倒圆/倒角公差	±0.2	±0.5	±1.0	±2.0	角度公差	±1°	±30′	±20′	±10′	±5′

OX300.2(FB)

80001898 OX-300.2摇杆组件(A=595) 本色RAL6005 中英文 昆山京都

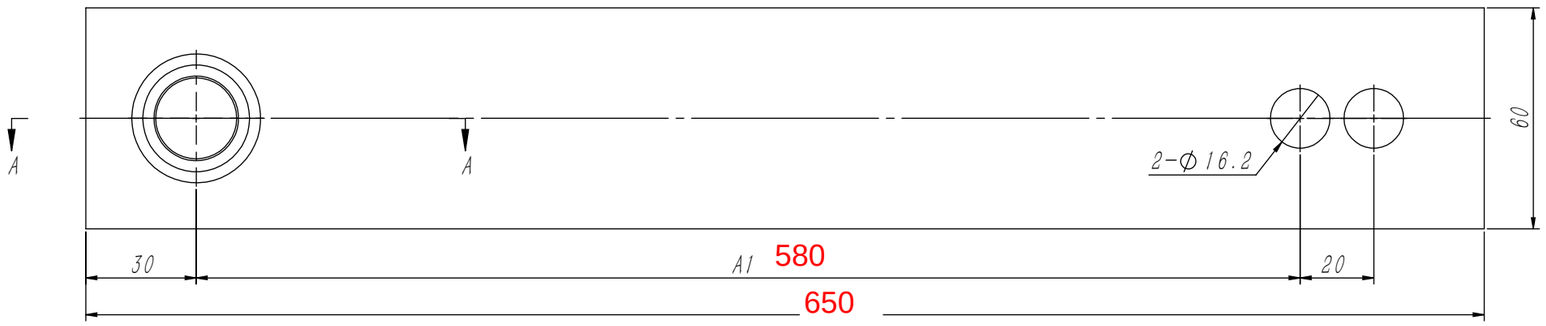

技术说明
1.本件采用研铆连接，要求铆接牢固可靠，无偏斜或毛边等缺陷；
2.摇杆主体表面喷涂色漆，颜色按公司标准，特殊按指令；
3.喷涂后，在装配前需对Φ22摇杆轴套孔作铰孔处理，确保尺寸要求。

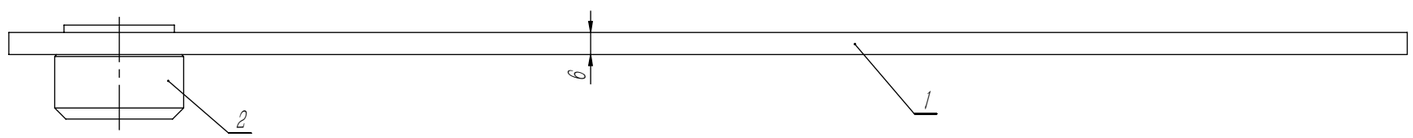

剖面 A-A
比例 1 : 1

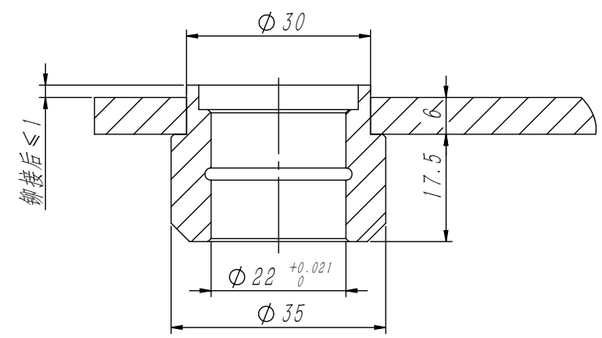

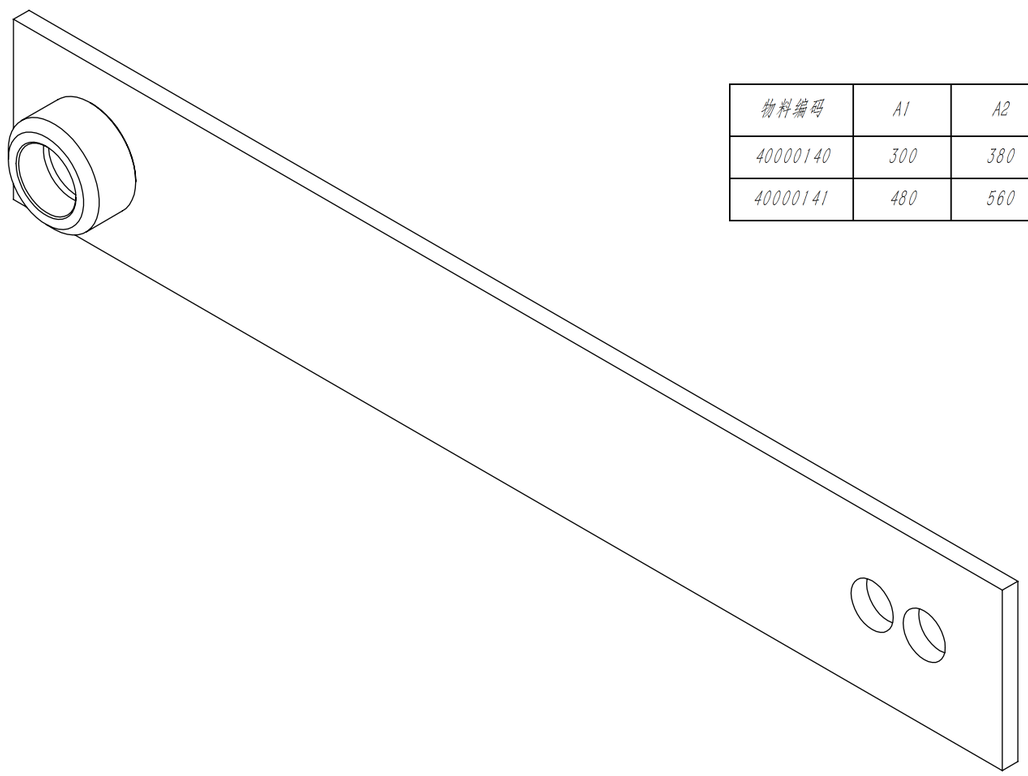

物料编码	A1	A2	颜色	识别号
40000140	300	380	RAL7037灰色	FB01
40000141	480	560	RAL7037灰色	FB02

序号	代号	名称	数量	材料说明	重量	总重	备注
2	OX300.2-2	摇杆轴套	1	20#/Φ35	0.09	0.09	
1	OX300.2-1(FB)	摇杆板件	1	Q235A/6×60	1.01	1.01	

标记	处数	分区	文件更改号	签名	年月日

设计			标准化		
校对					
审核					
工艺			批准		

阶段标记	重量	比例
	1.11	3:5

物料编号: 见表

宁波奥德普电梯部件有限公司

摇杆组件

OX300.2(FB)

借(通)用件登记
旧底图总号
底图总号
签字
日期