工厂通用	线性尺寸	0.5-6	>6-30	>30-120	>120-400	>400-1000	>1000-2000	>2000-4000	半径/角度尺寸	0.5-3	>3-6	>6-30	>30	倒角尺寸	<10	>10-50	>50-120	>120-400	>400
	线性公差	±0.1	±0.2	±0.3	±0.5	±0.8	±1.2	±2	倒圆/倒角公差	±0.2	±0.5	±1	±2	角度公差	±1°	±30'	±20'	±10'	±5'

其余

80001272 OX-210BT安全联动装置
管长L=732 全英文 苏州华丰

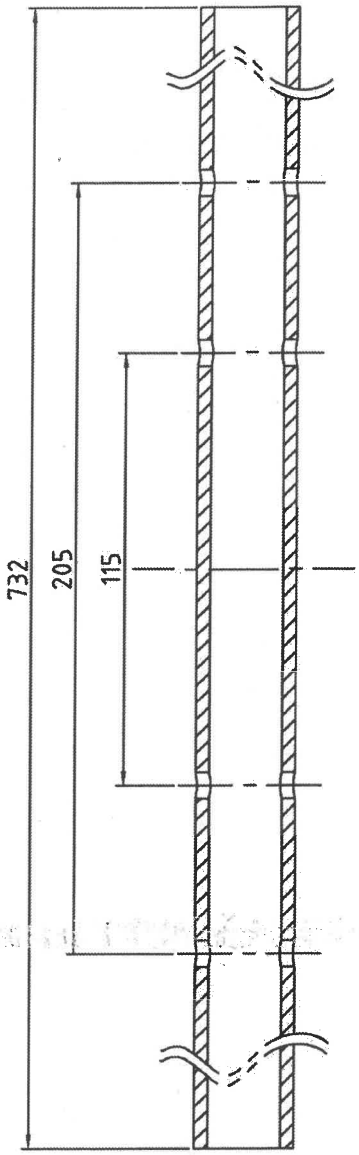

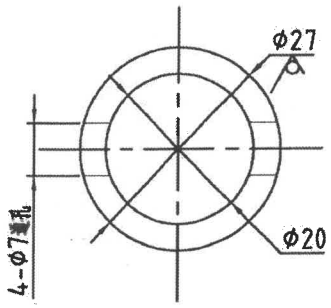

技术要求:

1.表面镀锌。

Ⅱ						
Ⅰ	DGA48701	φ27/Q235			1.47	
序号	代号	材料	规格/特征	热处理	重量	说明
D						
C						
B						
A						

版本	通知号	签名	日期	更改内容及原因		
设计	顾凯飞	2013.12.24	比例 1:1.5	图幅 A4	SJEC 江南嘉捷电梯股份有限公司	
校对				页码 1/1		
标准化			轴		DGA487	
审批						