OX-188BT

80001176 OX-188BT安全联动机构　广东法雷奥
DBG=1056 C=200 A=200 空白包装

基本尺寸	0~6	6~30	30~120	120~400	400~1000	1000~2000	2000~4000
公　差	0.1	0.2	0.3	0.5	0.8	1.2	2.0

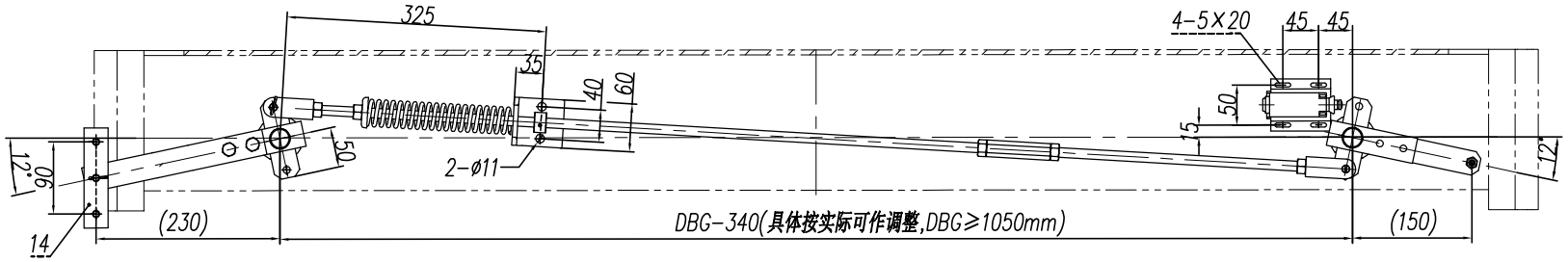

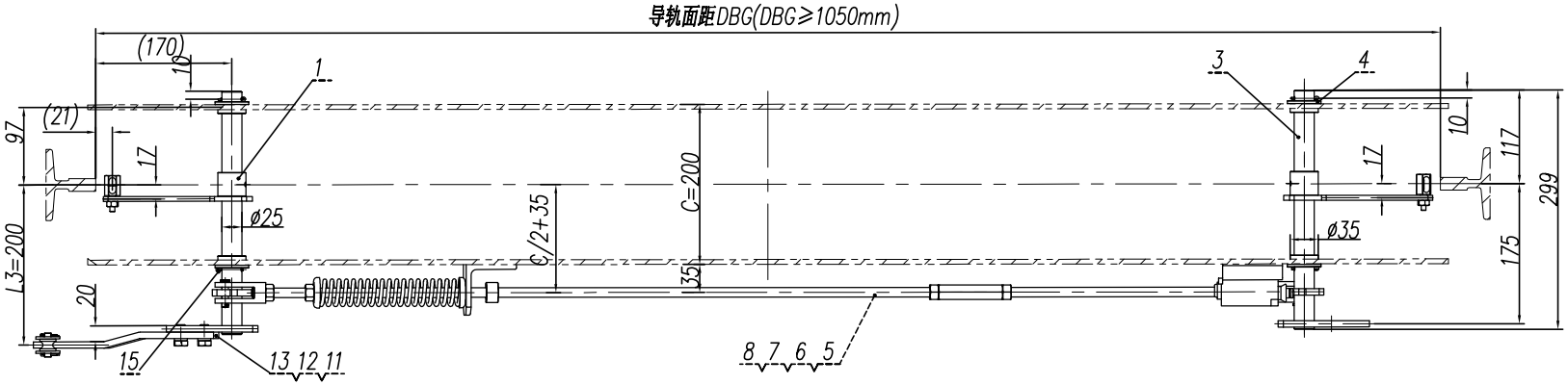

本装置适用单提拉结构形式。

借(通)用件登记
旧底图总号
底图总号
签　字
日　期

标记	处数	分　区	文件更改号	签 名	年、月、日
设 计			标准化		
校 对					
审 核					
工 艺			批 准		

阶段标记	重量	比例
	12.79	1:6
共 1 张	第 1 张	

宁波奥德普电梯部件有限公司

单提拉联动机构

OX-188BT