80001126 OX-200涨紧装置 怡达快速
300-8 铸铁24kg （H09MB189.1-2）灰色RAL7037 中英文

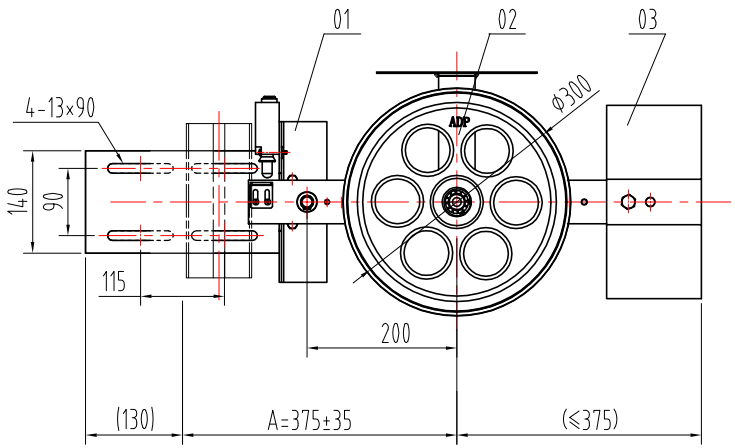

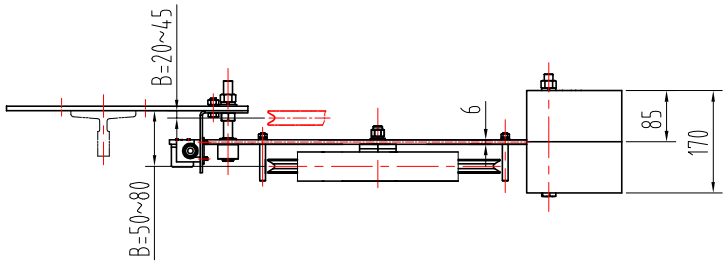

技术要求：

1、件1和件2装配后转动灵活无卡阻，件2和件3装后牢固无松动；

2、参数A常规允许调整范围为343.5~407.5（该值按配用T89导轨时计算，其余值时该范围会略有变小，该参数A≥315mm），参数B常规允许调整范围为71~91（绳轮正侧安装），5~25（绳轮反侧安装）；

2、配重的使用根据指令要求，标配为24KG重晶石；匹配 钢丝绳公称直径为Φ8。

标记	处数	分区 PLACE	签名 QUANITY	日期 DATE	更改内容 CHANGE	标记	处数	分区 PLACE	签名 QUANITY	日期 DATE	更改内容 CHANGE

常用			宁波奥德普电梯部件有限公司				
保留	核准 APPROVED	日期 DATE	2017.12.14	重量 WEIGHT	比例 SCALE	名称 TITLE	涨紧装置
		制图 DRAWN	周正12.14		1:5		
一次		设计 DESIGNED	周正12.14			图号 DWGNO	OX-200(300) 版本 00
		审核 CHECKED		共 2 张 第 1 张			