OX300A

基本尺寸	0~6	6~30	30~120	120~400	400~1000	1000~2000	2000~4000
公　差	0.1	0.2	0.3	0.5	0.8	1.2	2.0

80001111 OX-300A涨紧装置（安装底板非标）默纳克 P1-3
200-6 重晶石18KG 本色RL6005 中英文

配重状态	配重材质	D	E	F	G
16kg	铸铁	250	55	230	25
30kg		250	70	230	35
16kg	重晶石	265	90	250	47.5
30kg		300	130	280	67.5

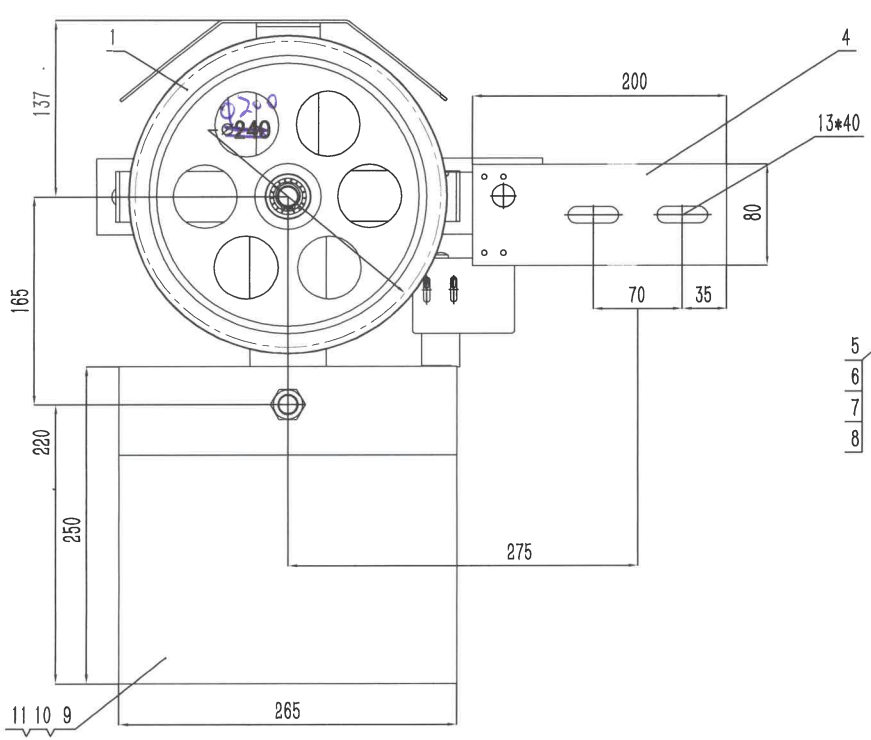

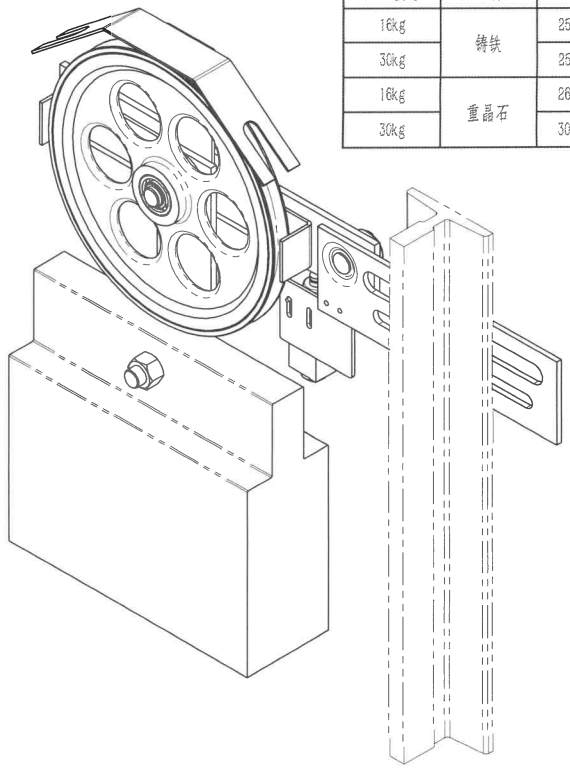

技术说明
1.涨紧轮和摇杆组件应转动顺畅、灵活、无卡滞现象；
2.图中A尺寸可以适当进行调整，常规可配尺寸有：290、350、365、405、420；
3.图中绳轮根据限速器匹配选用，可装在摇杆的正反侧使用；
4.开关组件可按实际需要现场调整安装；
5.本图配重按18kg重晶石形式绘制，可根据实际使用状态按表单选用等。

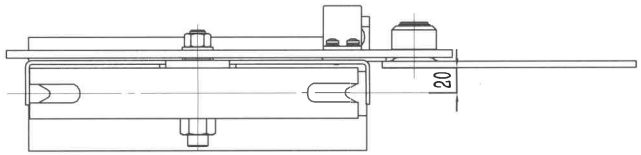

注：用于MNK电梯18012519

序号	代　号	名　称	数量	材料说明	重量	总重	备注
11	GB/T 6170-2000	六角螺母M16	1		0.04	0.04	
10	GB/T 5783-2000	螺栓M16×65	1		0.14	0.14	
9	OX300-2(18)	配重块(18kg)	1	重晶石	18.65	18.65	可选用匹配
8	GB/T 818-2000	十字盘头螺钉M5×15	2		0.00	0	
7	GB/T 93-1987	弹性垫圈5	2		0.00	0	
6	GB/T 97.1-1985	平垫圈5	2		0.00	0	
5	OX300A.4	开关组件	1		0.19	0.19	
4	OX300A.2	安装底板组件	1		0.75	0.75	
3	GB/T 894.2-1986	轴用挡圈22	1		1.34	1.34	
2	OX300A.3	摇杆组件	1		1.05	1.05	
1	OX300.3(S)	绳轮组件	1		4.29	4.29	

借(通)用件登记
旧底图总号
底图总号
签　字
日　期

标记	处数	分　区	文件更改号	签　名	年、月、日
设 计			标准化		
校 对					
审 核					
工 艺			批 准		

总装图

阶段标记	重量	比例
	25.90	1:4

共　张　　第　张

宁波奥德普电梯部件有限公司

涨紧装置

OX300A

□X300A.2

基本尺寸	0~6	6~30	30~120	120~400	400~1000	1000~2000	2000~4000
公 差	0.1	0.2	0.3	0.5	0.8	1.2	2.0

80001111 OX-300A涨紧装置（安装底板非标）默纳克 P2-3
200-6 重晶石18KG 本色RL6005 中英文

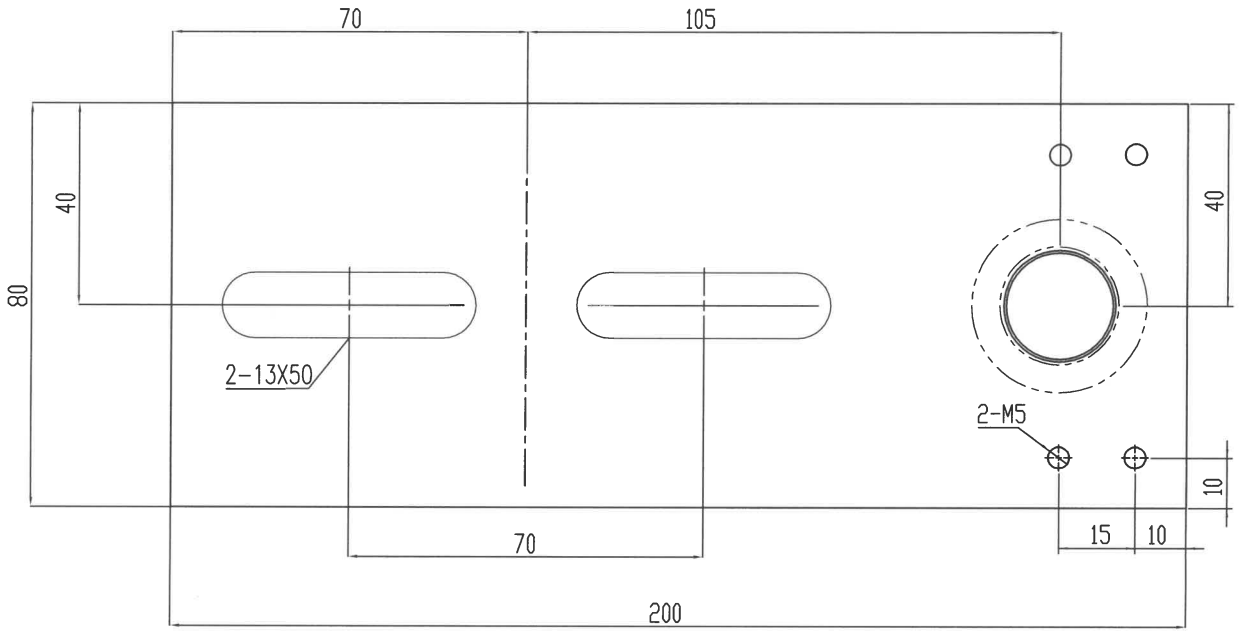

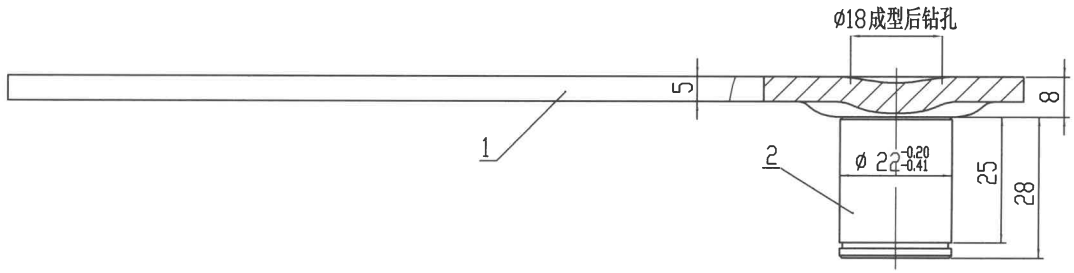

技术说明
1.本件采用研铆形式装配，要求铆接牢固可靠，且无偏斜晃动等现象；
2.铆接装配时注意表面色漆的防护，要求无划挂、撞击等痕印。

序号	代 号	名 称	数量	材料说明	重量	总重	备注
2	□X300.1-2	转轴销	1	20#/Φ24	0.10	0.1	
1	□X300A.2-1	安装板	1	Q235A/5.0	0.65	0.65	

标记	处数	分 区	文件更改号	签 名	年、月、日
设 计			标准化		
校 对					
审 核					
工 艺			批 准		

阶段标记	重量	比例
	0.75	1:1
共 张	第 张	

宁波奥德普电梯部件有限公司

安装底板组件

□X300A.2

借(通)用件登记
旧底图总号
底图总号
签 字
日 期

□X300A.2

基本尺寸	0~6	6~30	30~120	120~400	400~1000	1000~2000	2000~4000
公 差	0.1	0.2	0.3	0.5	0.8	1.2	2.0

80001111 OX-300A涨紧装置（安装底板非标）默纳克 P3-3
200-6 重晶石18KG 本色RL6005 中英文

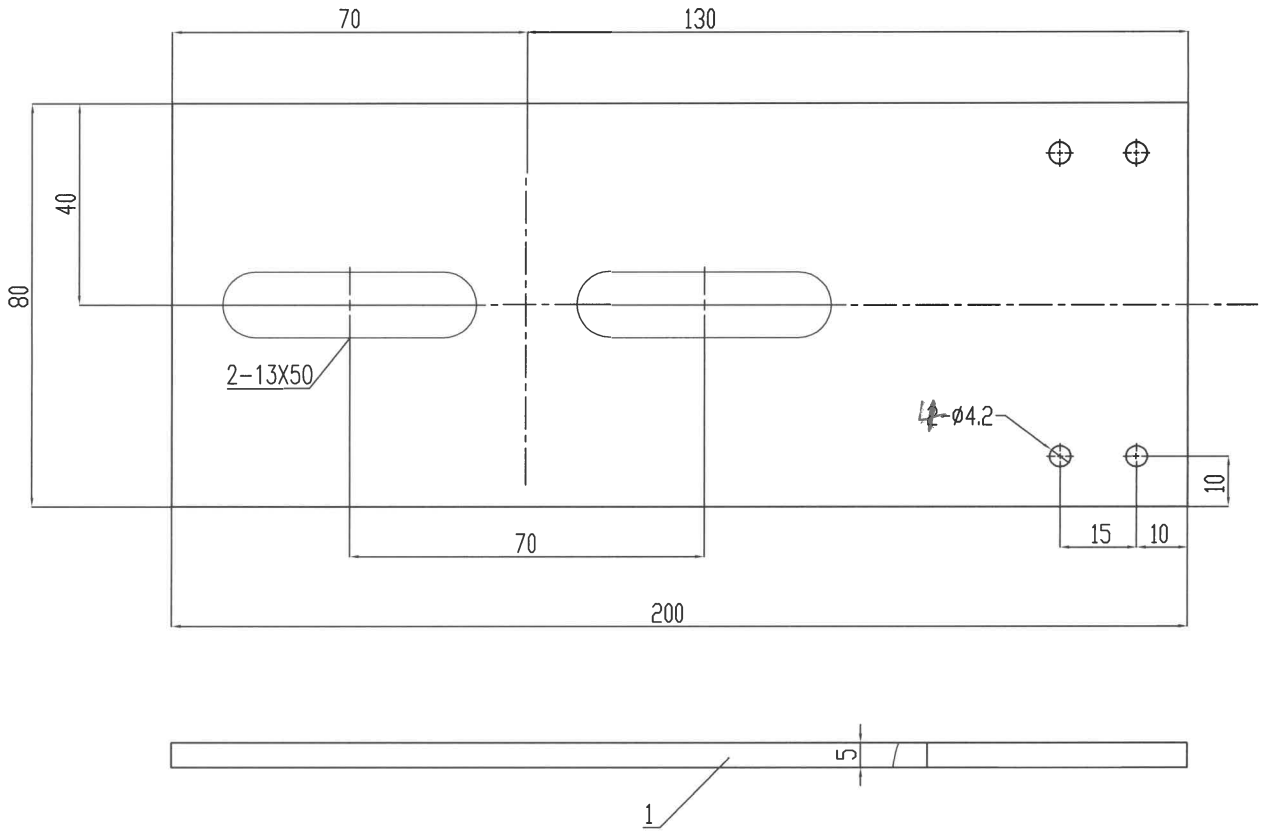

技术说明
1.本件采用铆钉形式装配，要求铆接牢固可靠，且无偏斜晃动等现象；
2.铆接装配时注意表面色漆的防护，要求无划挂、撞击等痕印。

借(通)用件登记
旧底图总号
底图总号
签 字
日 期

标记	处数	分 区	文件更改号	签 名	年、月、日
设 计			标准化		
校 对					
审 核					
工 艺			批 准		

阶段标记	重量	比例
	0.75	1:1
共 张	第 张	

宁波奥德普电梯部件有限公司

安装底板

□X300A.2-1