GB/T 1804-m																	
线性尺寸	0～6	6～30	30～120	120～400	400～1000	1000～2000	2000～4000	倒角／高度尺寸	0.5－3	>3－6	>6－30	>30	短边尺寸	≤10	>10－50	>50－120	>120－400	>400
线性公差	±0.1	±0.2	±0.3	±0.5	±0.8	±1.2	±2.0	倒圆／倒角公差	±0.2	±0.5	±1.0	±2.0	角度公差	±1°	±30′	±20′	±10′	±5′

OX200

80001058 OX-200涨紧装置 嘉联电梯 P1-2

A=425~485 B=20~80 240-8 重晶石24KG 本色RAL6005 中英文

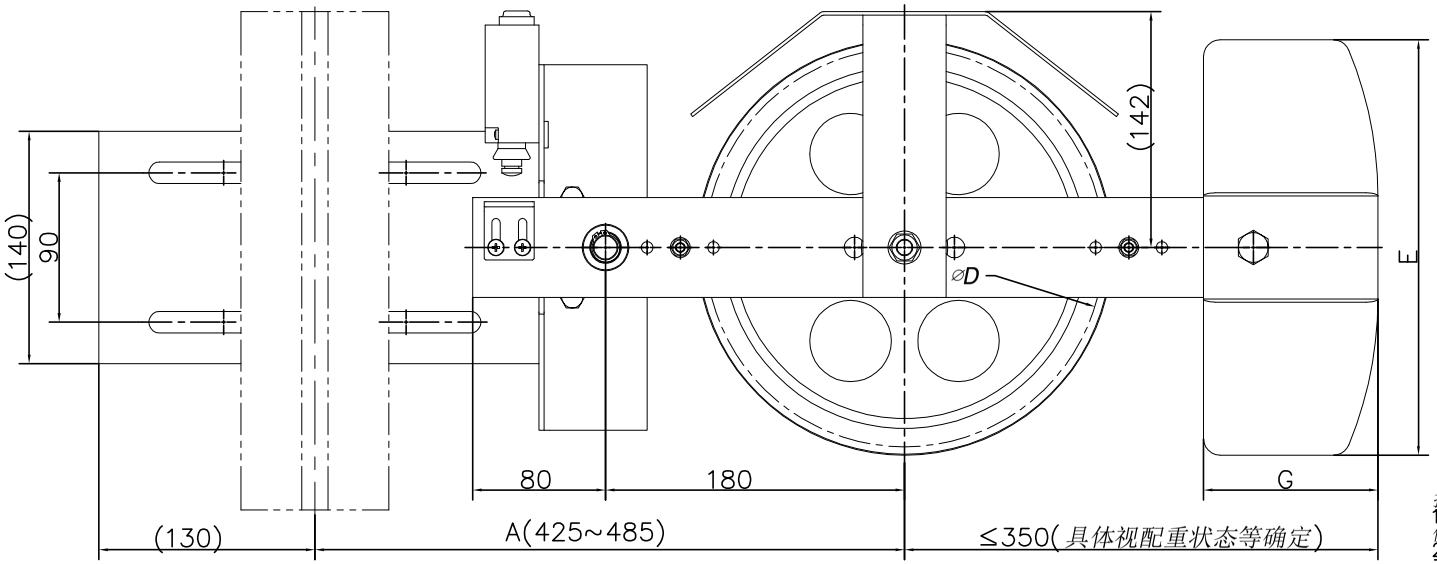

颜色	识别号
RAL5015蓝色	L01
RAL6005本色	L02
RAL7037灰色	L03

技术说明

1. 本件按Φ240绳轮配装16kg铸铁配重时绘制，具体使用时根据指令配装(注意绳轮节径、绳槽规格等)；
2. 配重的使用根据指令要求，标配为12KG重晶石；
3. 参数B值根据实际使用时需将绳轮部分调整装配位置才可以实现，按图可满足调整范围为20～50mm；绳轮安装在摇杆另外一侧时B能满足：50～80mm；
4. 参数A常规允许调整范围为300～400(该值按配用T89导轨时计算，其余值时该范围值会略有变小)。

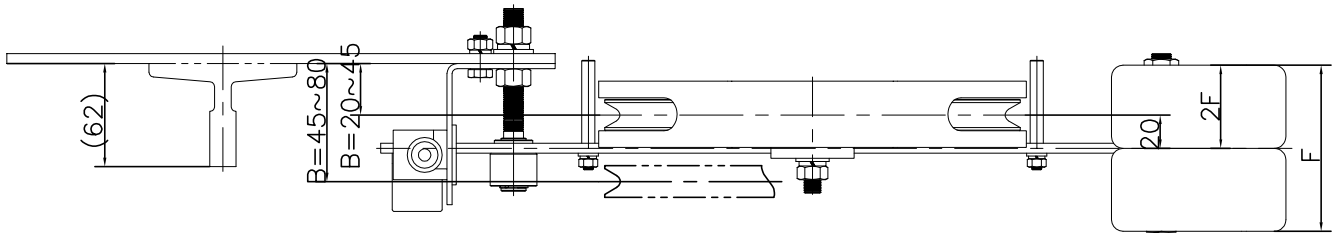

标记	处数	分区	文件更改号	签名	年月日
设计			标准化		
校对					
审核					
工艺			批准		

阶段标记	重量	比例
	9.0+T	1:3

物料编号:

宁波奥德普电梯部件有限公司

涨紧装置

OX200

等(通)用件登记
旧底图总号
底图总号
签字
日期

80001058 OX-200涨紧装置 嘉联电梯 P2-2
A=425~485 B=20~80 240-8 重晶石24kg 本色RAL6005 中英文

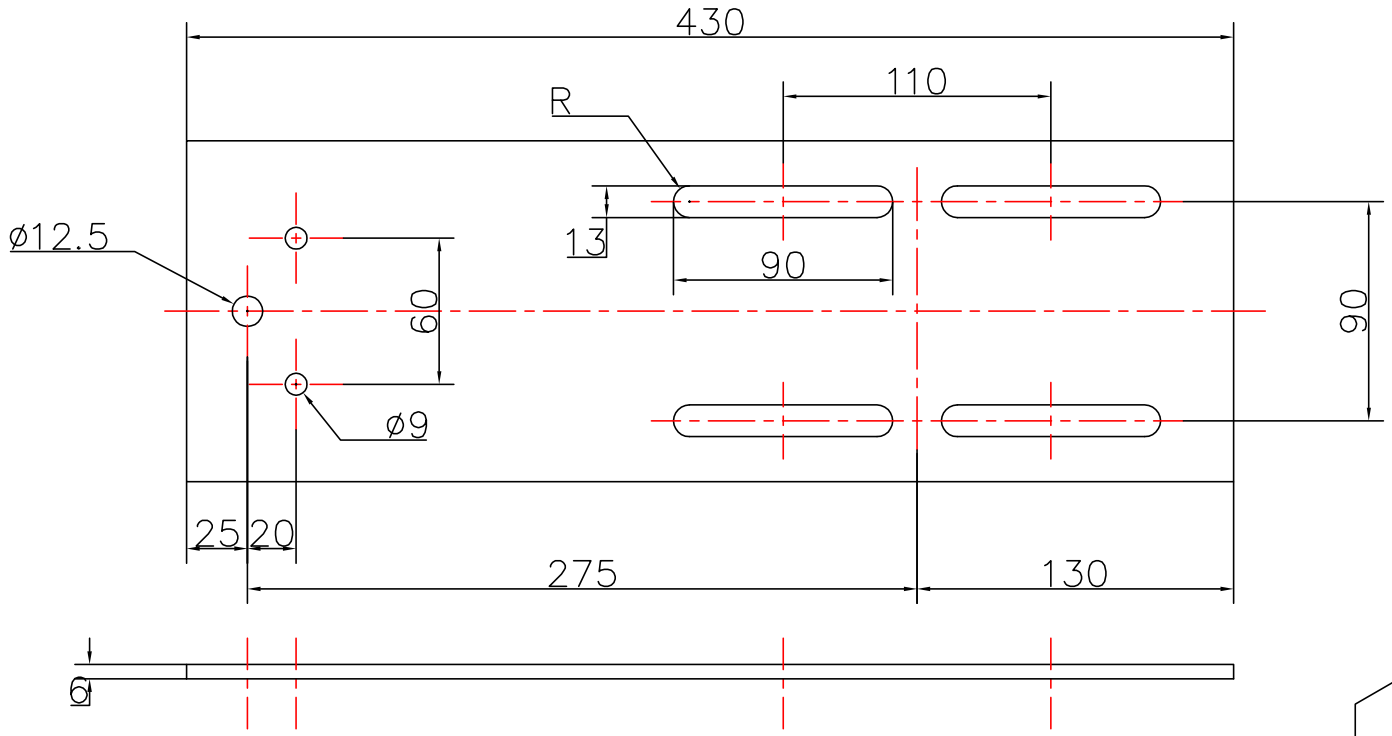

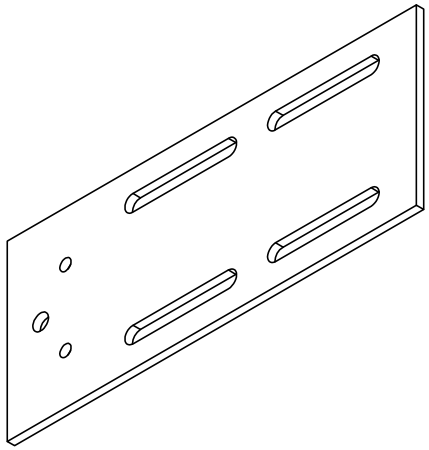

技术要求：
1、零件表面平整,无毛刺；
2、表面喷涂色漆，颜色按烤漆颜色明细表执行；
3、未注明公差按GB/T1184-K、GB/T1804-m执行。

6mm 钢板

标记	处数	分区 PLACE	签名 QUANTY	日期 DATE	更改内容 CHANGE	标记	处数	分区 PLACE	签名 QUANTY	日期 DATE	更改内容 CHANGE

常用 保留 一次

核准 APPROVED

日期 DATE	2017.04.01	重量 WEIGHT	比例 SCALE	名称 TITLE	安装底板
制图 DRAWN	周正04.01	1.94	1:2.5		
设计 DESIGNED	于洪旭04.01				
审核 CHECKED		共 1 张 第 1 张		图号 DWGNO	OX-200.1-1

宁波奥德普电梯部件有限公司

版本 00