OX029 (XA00)

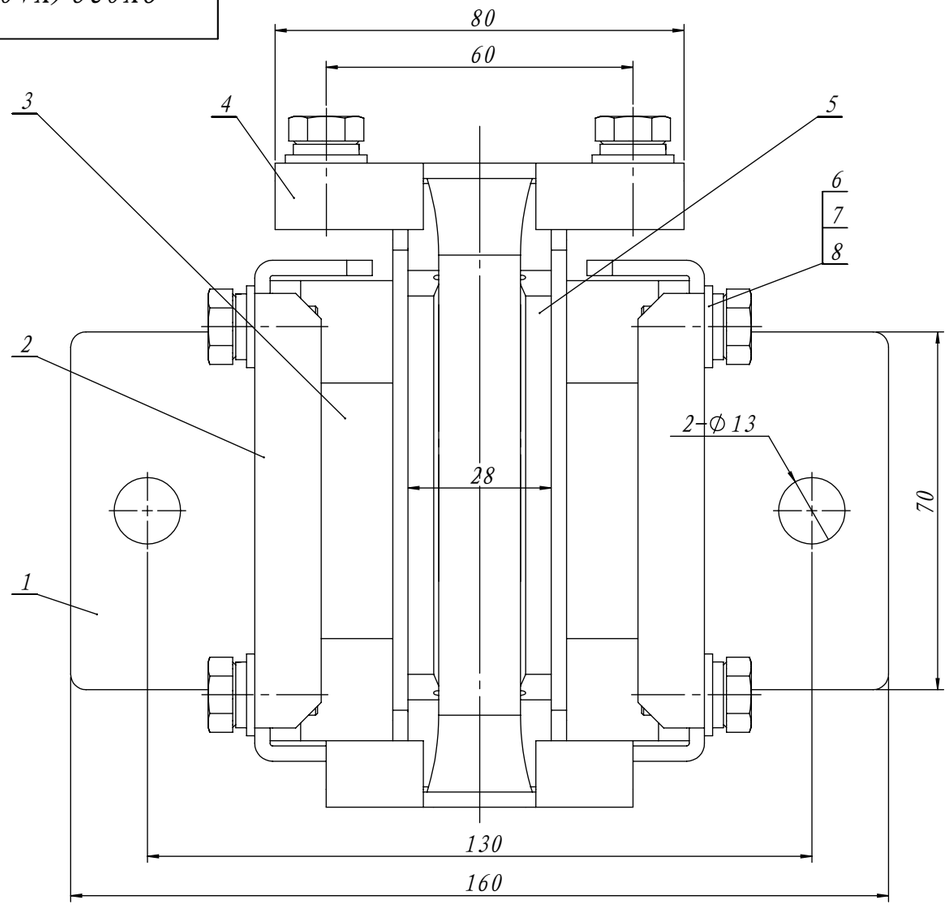

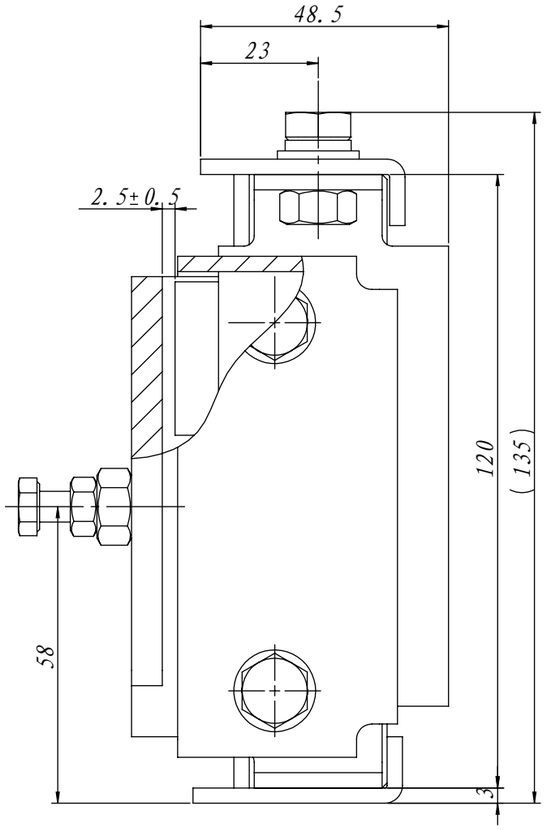

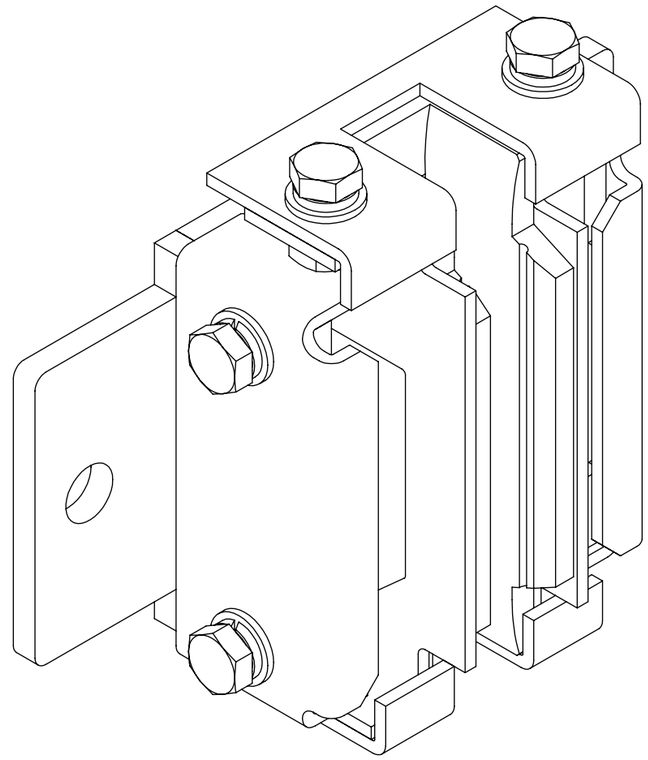

80001008 OX-029导靴 XA00(B=130)安装 麦克森
16mm 灰色RAL7037 调节螺栓更改为M6X25 中英文包装

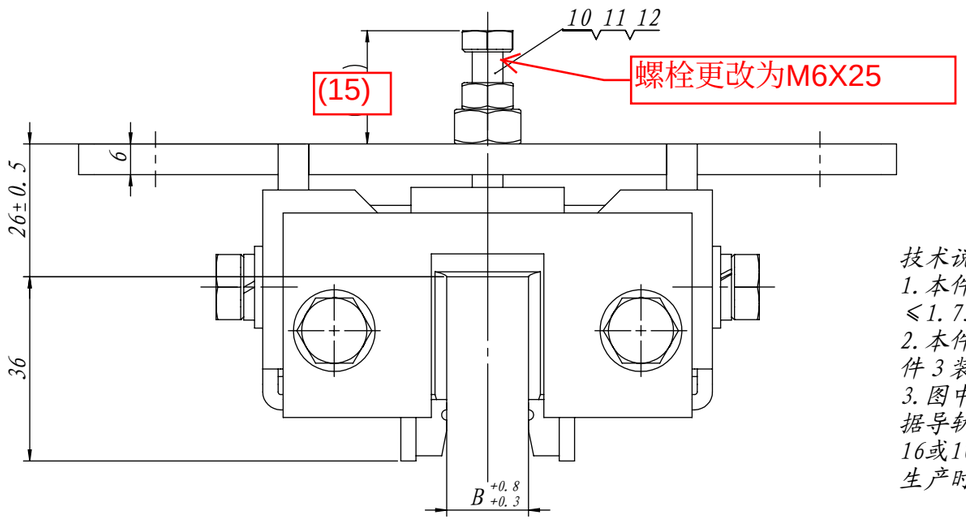

技术说明
1. 本件适用于额定速度≤1.75m/s;
2. 本件在装配时需注意件3装配后稳定牢固;
3. 图中导靴槽口宽度B根据导轨参数确定可配用16或10两种规格形式，生产时要求注明。

序号	代号	名称	数量	材料说明	重量	总重	备注
8	GB/T 97.1	平垫圈8	6		1.82	10.92	标准件
7	GB/T 93	弹性垫圈8	6		1.12	6.72	标准件
6	GB/T 5783	螺栓M8×16	6		12.11	72.66	标准件
5	OX450T	靴衬	1	高分子量聚乙烯	0.06	0.06	
4	OX029-2(西奥)	盖板	1	Q235A/3.0	0.07	0.07	
3	OX029.2	导靴支架	1	装配件	0.52	0.52	
2	OX029-1	盖板	2	Q235A/3.0	0.14	0.28	
1	OX029.1(西奥)	导靴底座	1		0.76	0.76	

序号	代号	名称	数量	材料说明	重量	总重	备注
12	OX029.2.1-3	调节螺母	1	Q235A	0.01	0.01	
11	GB/T 6170	螺母M6	1		2.66	2.66	标准件
10	GB/T 5783	螺栓M[redacted]	1		10.34	10.34	标准件
9	GB/T 6170	螺母M8	2		5.77	11.54	

标记	处数	分区	文件更改号	签名	年月日

设计			标准化	
校对				
审核				
工艺			批准	

装配件

阶段标记	重量	比例
	1.81	1:1.2
共 张	第 张	

宁波奥德普电梯部件有限公司

导靴

OX029 (XA00)

借(通)用件登记
旧底图总号
底图总号
签字
日期