SIZE 297X420

A3 一角 FIRST

80000781 限速器(OX-240CF) 杭州西奥 P1-2

240/8 1.5m/s 灰色RAL7037 中英文 02小封包 手动触发 双铭牌打铆钉 西奥品牌

一般性公差要求 GB/T 1804	成型加工 >120	成型加工 <=120 电梯	成型加工 <=120 扶梯	切削加工
线性尺寸	m	m	c	m
倒圆半径和倒角高度	c	m	c	
角度尺寸	v	c	c	
形位公差 GB/T 1184	L			K

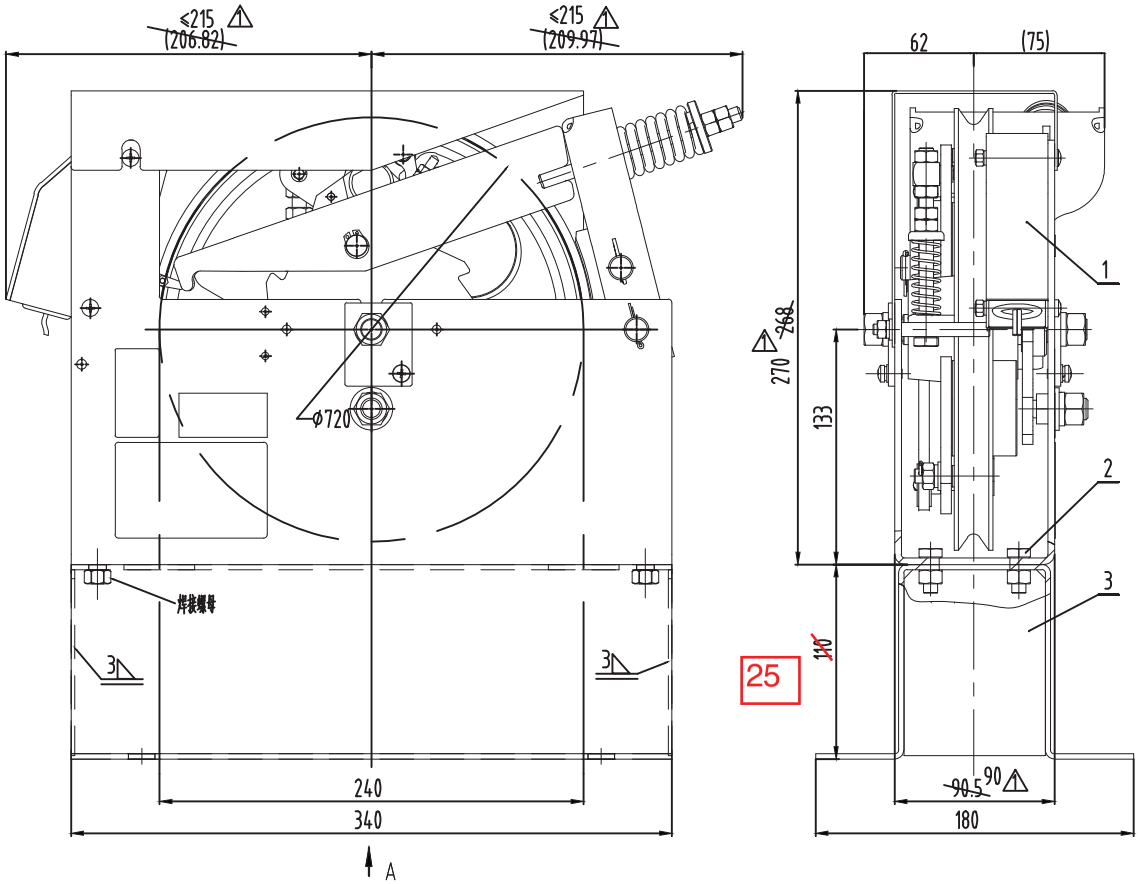

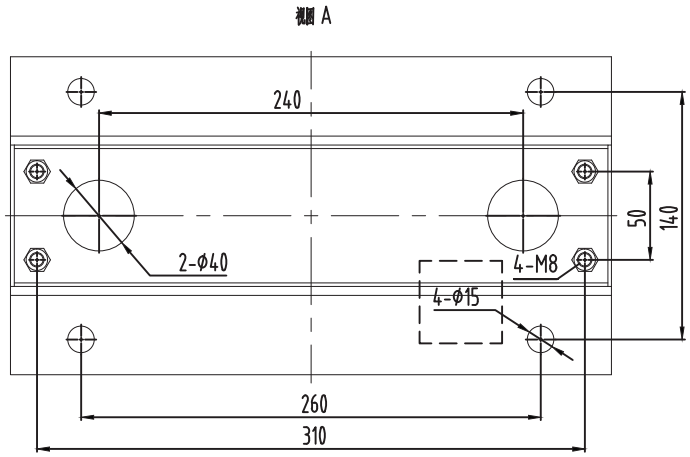

注限速器带手动触发功能OX-240CF

技术要求

1.制动瓦制动后，制动块距绳轮槽两侧间隙相差小于0.5mm，制动瓦中心采用垫片调整位置，确保与轮槽中心对齐；

2.绳轮组件中离心锤组件的方头螺钉距开关触头1.5mm以上；

3.可与涨紧轮OX-300及OX-200等配套使用；

4.限速器调试标准按本厂规定，调试后加铅封和红漆封记；贴上方向标贴，装订铭牌合格证等标贴；

5.本图按杭州西奥电梯有限公司要求提供，表单中限速调速按照GB 7588-2003《电梯制造与安装安全规范》中9.9.9项要求(注：对重侧限速动作速度大于轿厢侧且不超过轿厢侧的10%)；

6.本限速器配套的涨紧装置为OX-300；

7.限速器铭牌、合格证等位置参照样品确定。

CA号	标记	处数	更改内容	更改人	日期	设计	吴春龙		杭州西奥电梯有限公司
CA-D170610	△1	4	更改尺寸	吴春龙	2017-06-01	校对	商静亭		
			数据整理，坐版替换		2017-09-01	标准化	薛艳妮		XOA2531ABT
						批准	宋宪	比例: 1:3	OX240限速器
						日期	2016-11-30	共 6页 第 页 1	CA号: CA-D170414

模板名 V2.0-2017-07-01

OX240-3(H=25)

基本尺寸	0~6	6~30	30~120	120~400	400~1000	1000~2000	2000~4000
未注公差	0.1	0.2	0.3	0.5	0.8	1.2	2.0

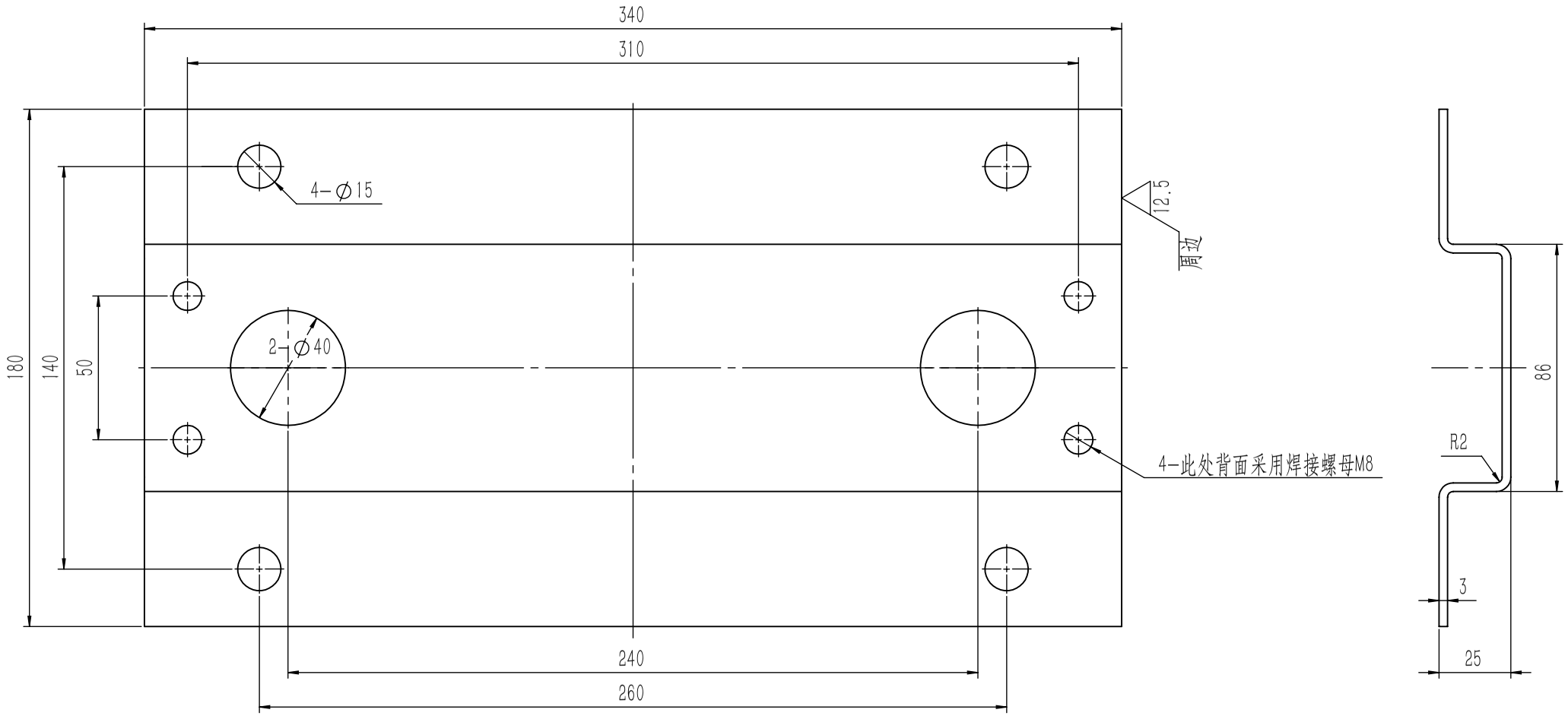

其余

80000781 限速器(OX-240CF) 杭州西奥 P1-2
240/8 1.5m/s 灰色RAL7037 中英文 02小封包 手动触发 双铭牌打铆钉 西奥品牌

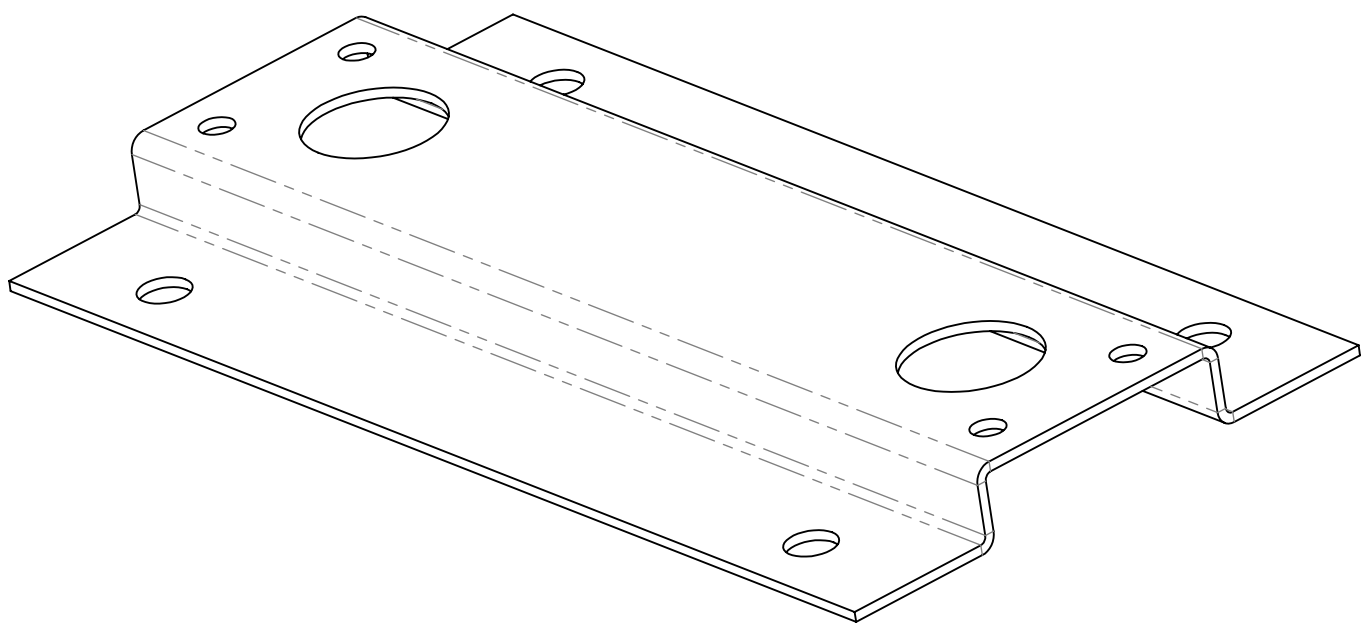

技术要求
1.成型后整形，边角去毛刺
2.表面喷塑，颜色按照客户要求
3.未注明圆角R3

借(通)用件登记
旧底图总号
底图总号
签　字
日　期

标记	处数	分 区	文件更改号	签 名	年、月、日
设 计			标准化		
校 对					
审 核					
工 艺			批 准		

Q235A/3.0

阶段标记	重量	比例
	1.65	1:2
共　张	第　张	

宁波奥德普电梯部件有限公司

安装底座(西奥非标)

OX240-3(H=25)