OX200	图示1:10/4-5	线性尺寸	0~6	6~30	30~120	120~400	400~1000	1000~2000	2000~4000	半径/高度尺寸 0.5-3	>3-6	>6-30	>30	短边尺寸	≤10	>10-50	>50-120	>120-400	>400
		线性公差	±0.1	±0.2	±0.3	±0.5	±0.8	±1.2	±2.0	倒圆/倒角公差 ±0.2	±0.5	±1.0	±2.0	角度公差	±1°	±30′	±20′	±10′	±5′

80000780 西子重工

240-8 重晶石16kg 灰色RAL7037 中英文

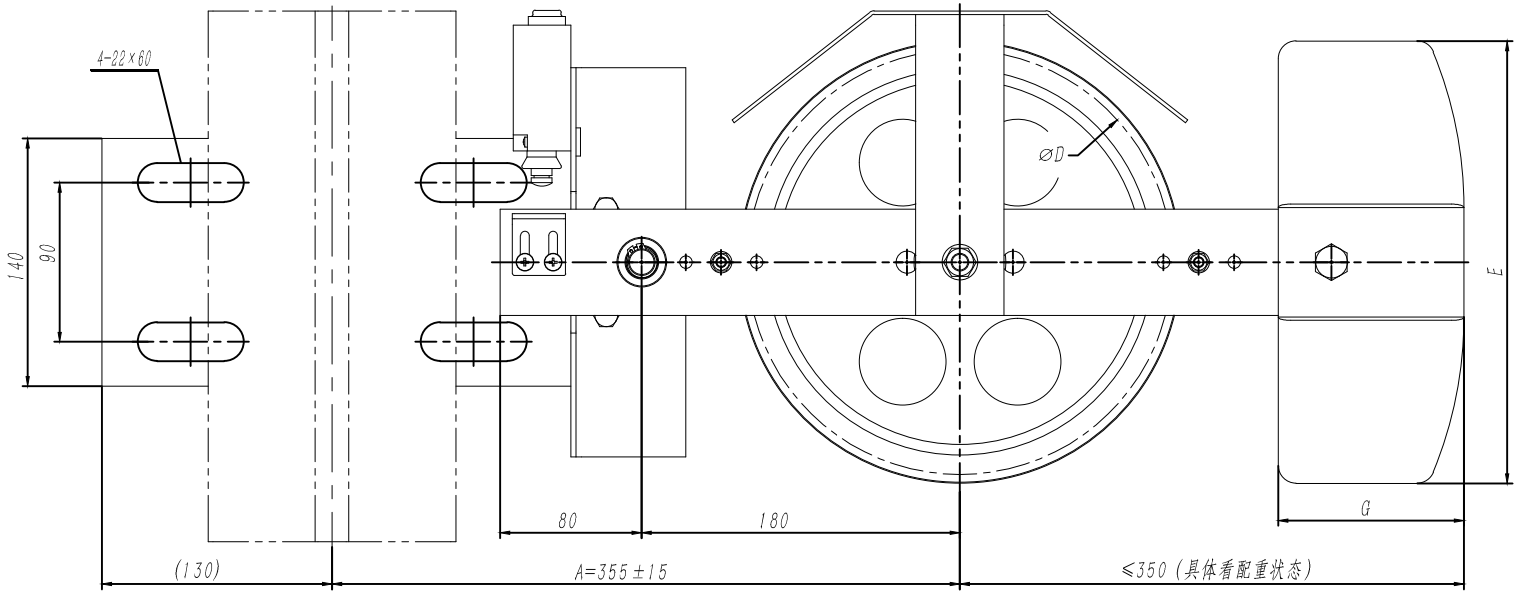

颜色	识别号
RAL5015蓝色	L01
RAL6005本色	L02
RAL7037灰色	L03

技术说明

1.本件按Φ240绳轮配装16kg铸铁配重时绘制，具体使用时根据指令配装(注意绳轮节径、绳槽规格等)；

2.配重的使用根据指令要求，标配为12KG重晶石；

3.参数B值根据实际使用时需将绳轮部分调整装配位置才可以实现，按图可满足调整范围为20～50mm；绳轮安装在摇杆另外一侧时B能满足：50～80mm；

4.参数A常规允许调整范围为300～400(该值按配用T89导轨时计算，其余值时该范围值会略有变小)。

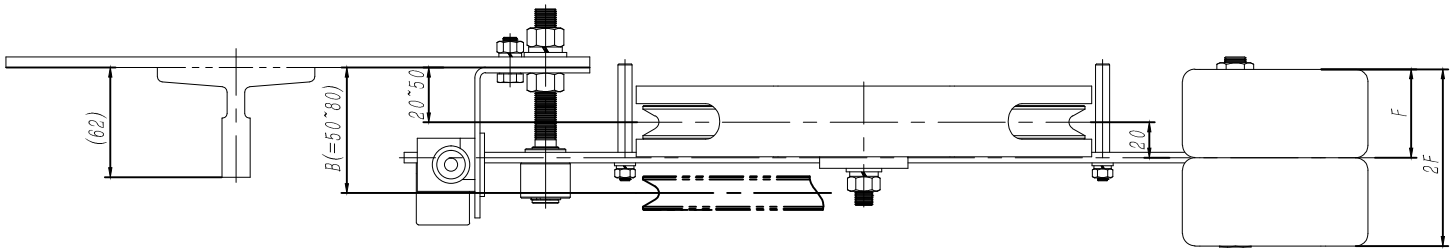

规格型号	绳轮节径	A	B	配重质量	配重材质	使用数量	E	F	G
A01	200	300~400	20~80	12KG	铸铁	2	210	45	85
A02				16KG		2	280	50	85
A03	240			12KG	重晶石	1	265	85	165
A04				16KG		2	265	70	130
A05				24KG		2	265	85	165

借(通)用件登记	
旧底图总号	
底图总号	
签 字	
日 期	

标记	处数	分 区	文件更改号	签 名	年月日
设 计			标准化		
校 对					
审 核					
工 艺			批 准		

阶段标记	重量	比例
	24.95	1:3

物料编号:

宁波奥德普电梯部件有限公司

涨紧装置

OX200

线性尺寸	0～6	6～30	30～120	120～400	400～1000	1000～2000	2000～4000	半径/高度尺寸	0.5-3	>3-6	>6-30	>30	短边尺寸	≤10	>10-50	>50-120	>120-400	>400
线性公差	±0.1	±0.2	±0.3	±0.5	±0.8	±1.2	±2.0	倒圆/倒角公差	±0.2	±0.5	±1.0	±2.0	角度公差	±1°	±30′	±20′	±10′	±5′

OX200.1-1

80000780 西子重工

240-8 重晶石16kg 灰色RAL7037 中英文

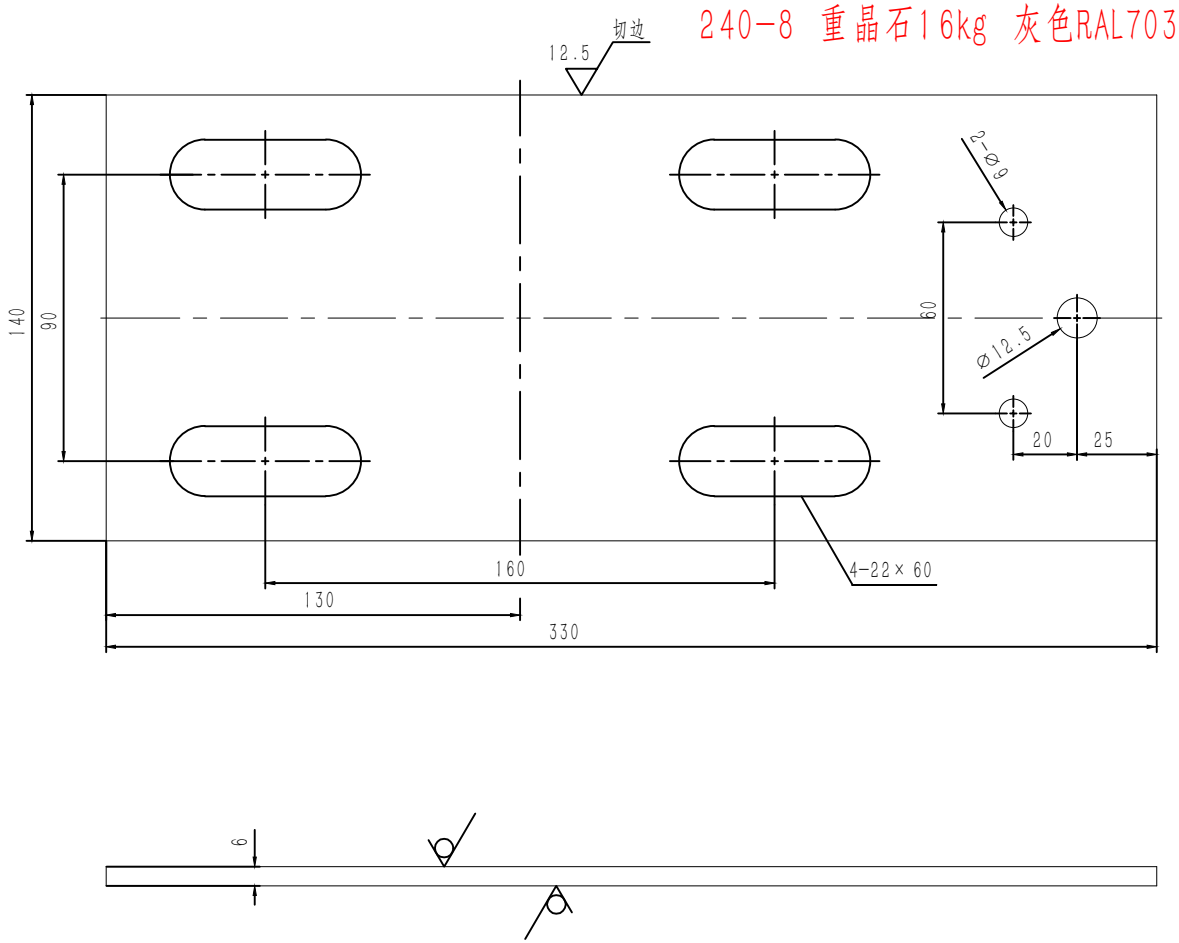

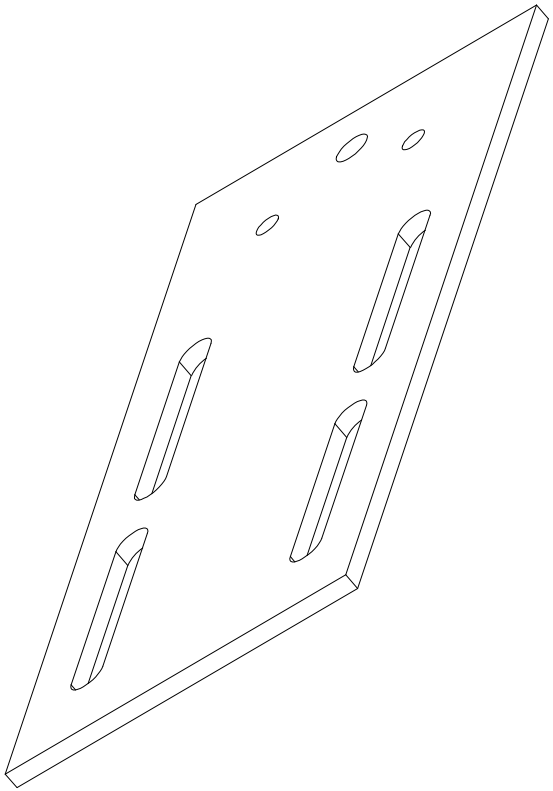

技术说明

1.边角去毛刺，锐角作倒角处理；

2.本件按T89导轨设计，采用T127时需将4-13×90孔调整为4-18×90；

3.表面喷涂色漆，颜色按公司标准，特殊按指令，喷漆层厚度为≥80μm

借(通)用件登记
旧底图总号
底图总号
签　字
日　期

标记	处数	分区	文件更改号	签名	年月日
设计			标准化		
校对					
审核					
工艺			批准		

Q235A/6.0

阶段标记	重量	比例
	1.938	3:5

物料编号:

宁波奥德普电梯部件有限公司

安装底板

OX200.1-1