基本尺寸	0~6	6~30	30~120	120~400	400~1000	1000~2000	2000~4000
公 差	0.1	0.2	0.3	0.5	0.8	1.2	2.0

OX300.2(240-90/180-22)

项目名称：林加强 上海特屹机械

合同号：T180704001AG.

地址：泉州市清源经济技术开发区吉泰路114号.

联系人：冯建东 13808521085.

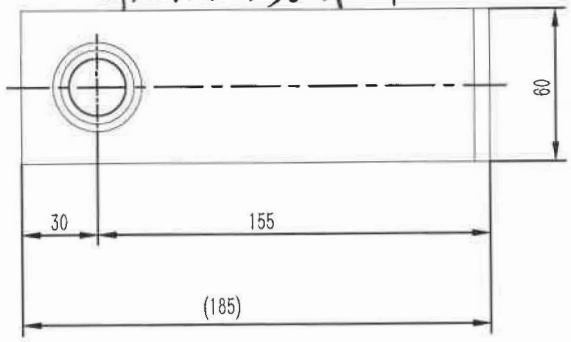

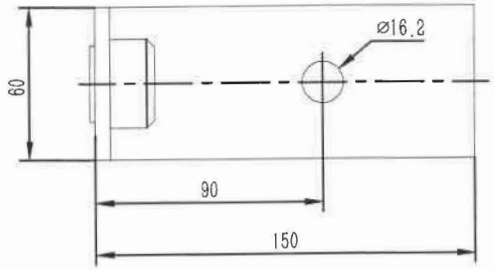

80000643 OX300.2(240-90/180-22)摇臂组件 本色RAL6005

上海特屹 P1-1

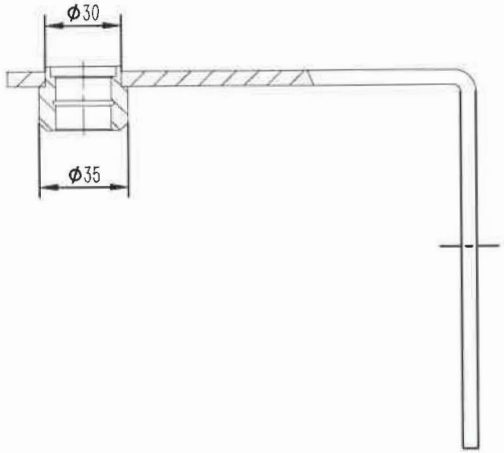

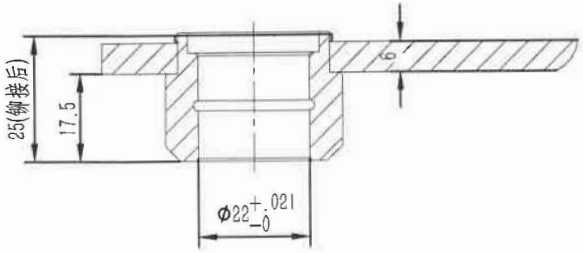

序号	代 号	名 称	数量	材料说明	重量	总重	备注
2	OX300.2-2	摇杆轴套	1	20#/Φ35	0.09	0.09	
1	OX300.2-1	摇杆板件	1	Q235A/6.0	1.27	1.27	

标记	处数	分 区	文件更改号	签 名	年、月、日
设计			标准化		
校对					
审核					
工 艺			批 准		

阶段标记	重量	比例
	1.36	1:2
共 1 张	第 1 张	

宁波奥德普电梯部件有限公司

摇杆组件

OX300.2(240-90/180-22)

借(通)用件登记

旧底图总号

底图总号

签 字

日 期

合同专用章 03806800040094