OX188T

线性尺寸	0~6	6~30	30~120	120~400	400~1000	1000~2000	2000~4000	半径/高度尺寸	0.5~3	>3~6	>6~30	>30	粗边尺寸	≤10	>10~50	>50~120	>120~400	>400
线性公差	±0.1	±0.2	±0.3	±0.5	±0.8	±1.2	±2.0	倒圆/倒角公差	±0.2	±0.5	±1.0	±2.0	角度公差	±1°	±30'	±20'	±10'	±5'

80000511 OX-188T 奥利达 P1-2

DBG=1543 C=232 L3=220 提拉杆非标

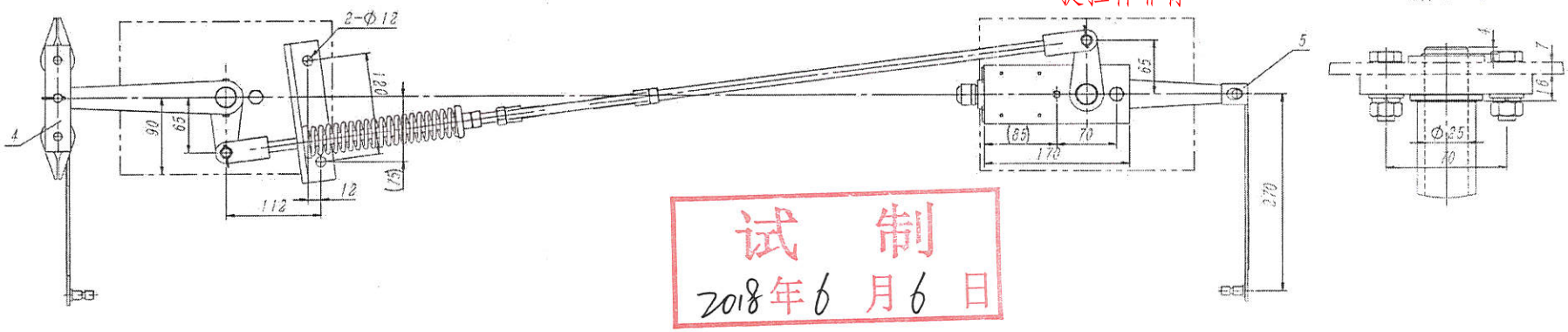

试 制

2018年6月6日

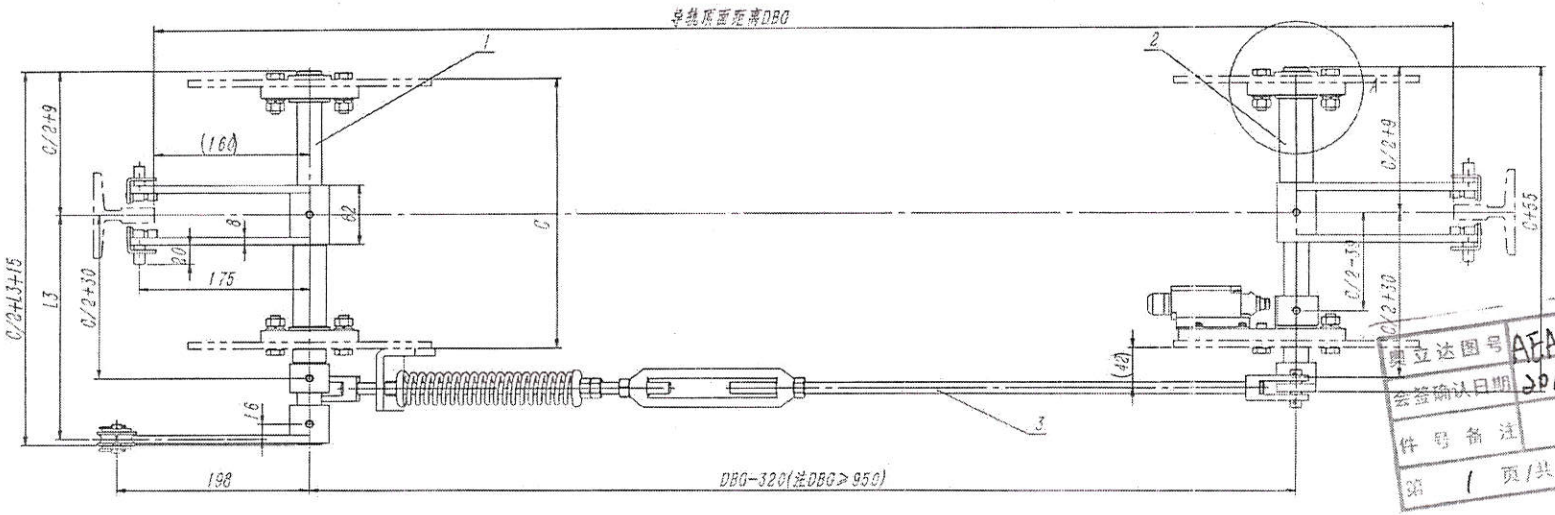

技术说明

1. 本件为下提拉式形式市服结构；
2. 本图设计时安装倒板架度按≤7mm参数确定；
3. 本件中安全开关为自动复位开关。

奥立达图号	AFA2683AAA	认	管理科
会签确认日期	2018.5.10	批准	王亮
件号备注			
第 1 页/共 1 页		授权	

通(通)用件登记
对应图总号
底图总号
签 字
日 期

序号	代号	名称	数量	材料说明	重量	总重	备注
5	OX188T.5	提拉杆	4		0.16	0.64	
4	OX188T.4	钢丝绳连接件	1		0.39	0.39	
3	OX188T.3	斜拉杆组件	1		2.55	2.55	
2	OX188T.2	短轴组件	1		5.28	5.28	
1	OX188T.1	长轴组件	1		5.14	5.14	

标记	处数	分区	文件更改号	签名	年月日
设计			标准化		
校对					
审核					
工艺			批准		

阶段标记	重量	比例
	14.70	1:5

原始:

宁波奥德普电梯部件有限公司

安全联动机构

OX188T

OX188T.5

GB/T 1804-m																	
线性尺寸	0~6	6~30	30~120	120~400	400~1000	1000~2000	2000~4000	半径/高度尺寸	0.5-3	>3-6	>6-30	>30	短边尺寸	≤10	>10-50	>50-120	>120-400	>400
线性公差	±0.1	±0.2	±0.3	±0.5	±0.8	±1.2	±2.0	倒圆/倒角公差	±0.2	±0.5	±1.0	±2.0	角度公差	±1°	±30′	±20′	±10′	±5′

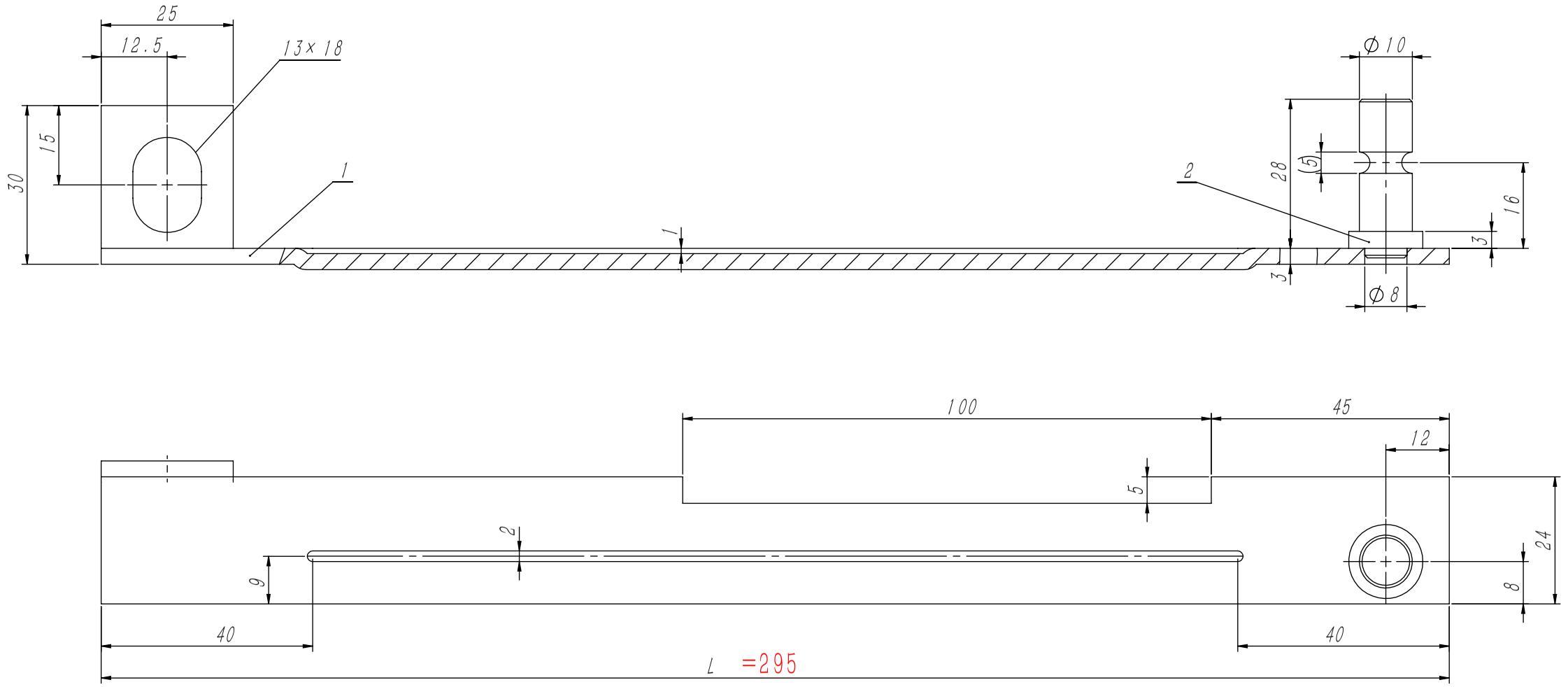

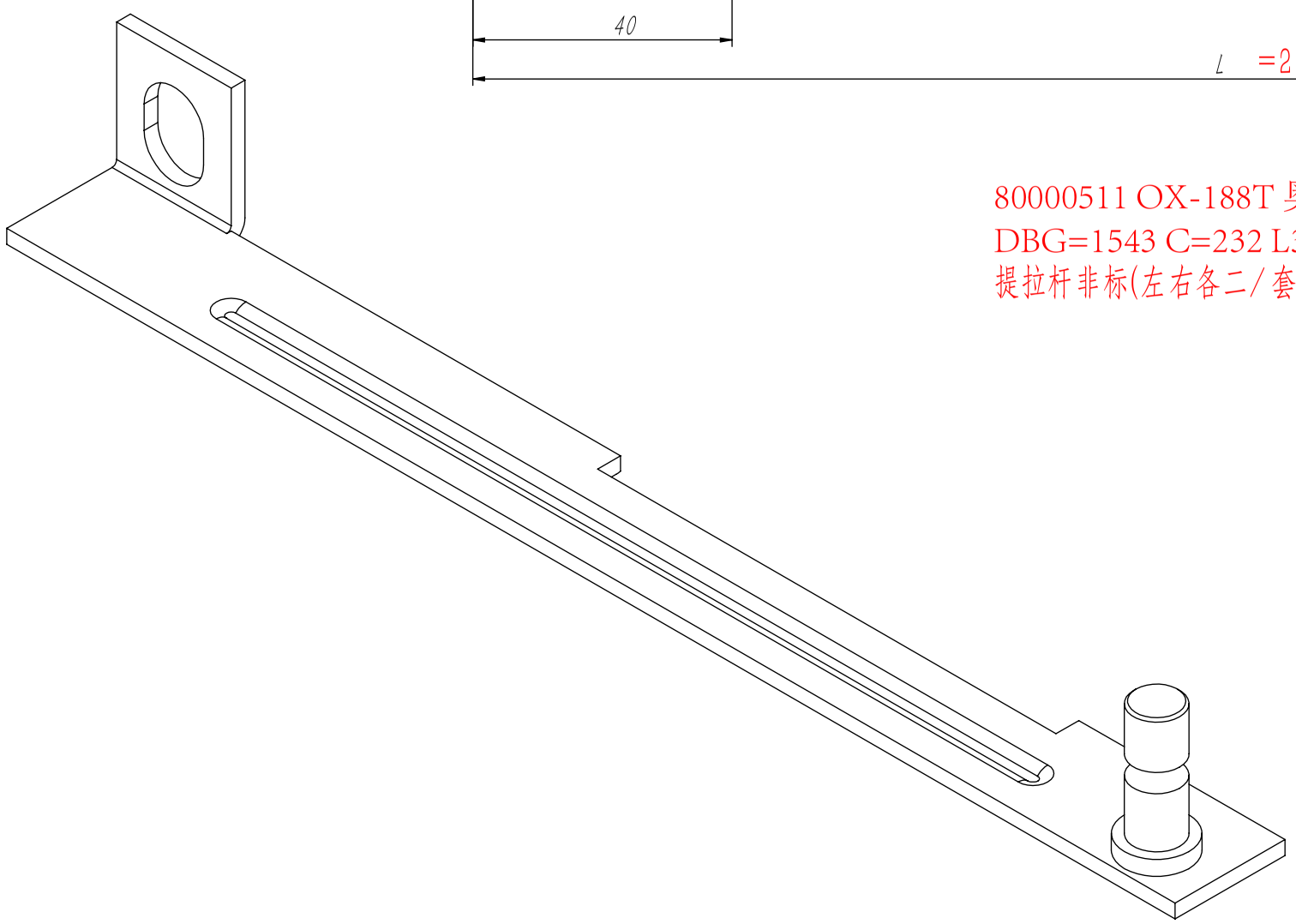

80000511 OX-188T 奥利达 P2-2
DBG=1543 C=232 L3=220
提拉杆非标(左右各二/套)

技术说明
1.本件一套四件，左右对称各两件；
2.件1、2采用电焊连接，表面镀锌处理。

序号	代号	名称	数量	材料说明	重量	总重	备注
2	OX188.12-3	连接销	1	35#	0.02	0.02	
1	OX188T.10-1	提拉板	1	Q235A/3.0	0.15	0.15	

标记	处数	分区	文件更改号	签名	年月日

设计			标准化		
校对					
审核					
工艺			批准		

阶段标记	重量	比例
	0.16	1:1

版本:

宁波奥德普电梯部件有限公司

提拉杆

OX188T.5

借(通)用件登记
旧底图总号
底图总号
签字
日期