0X300(240-90/180-42)

80000411 苏州乐丰 P1-2
本色RAL6005 240/8 18kg重晶石 中英文

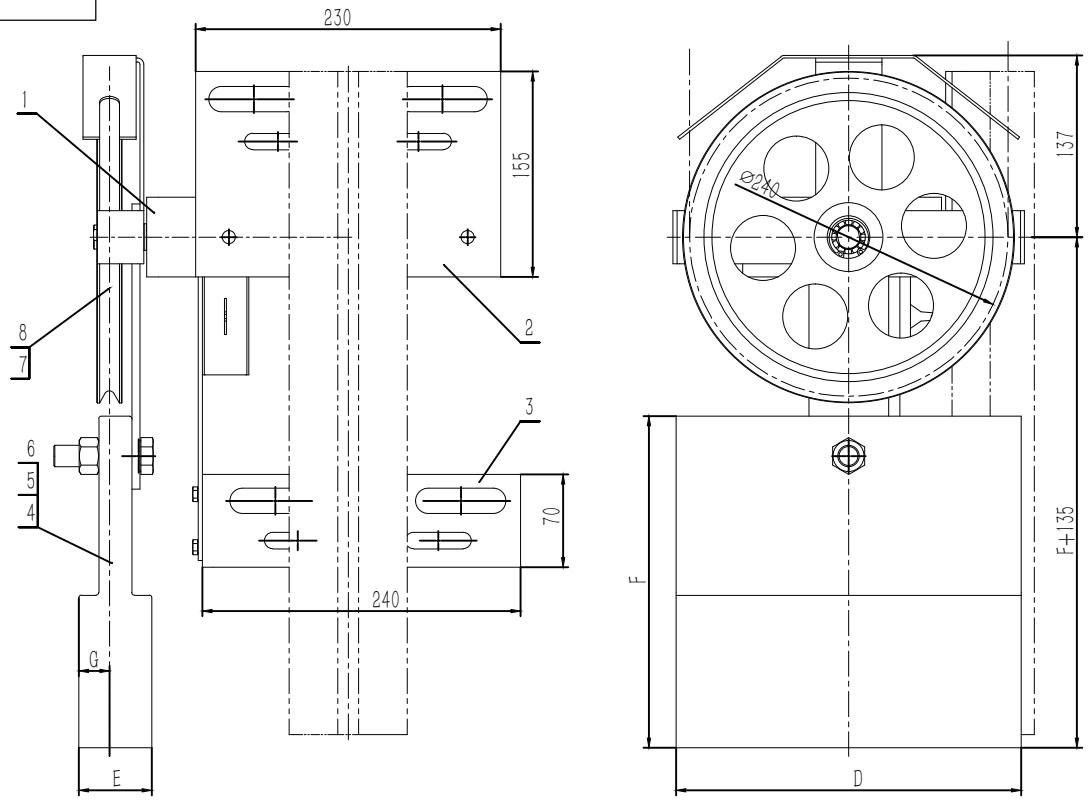

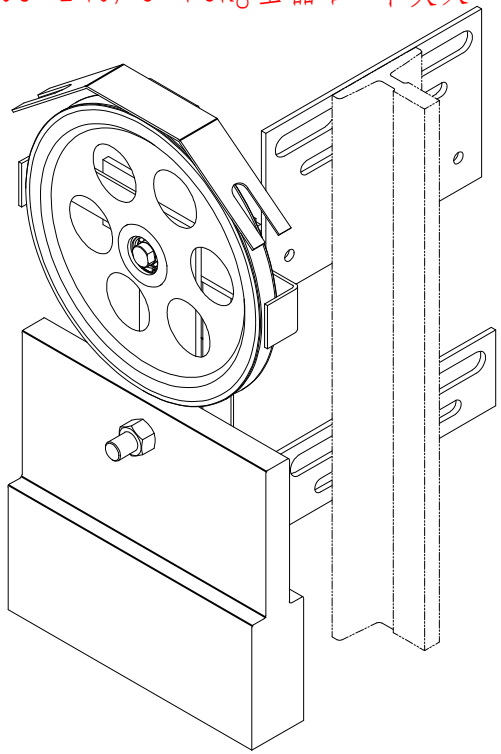

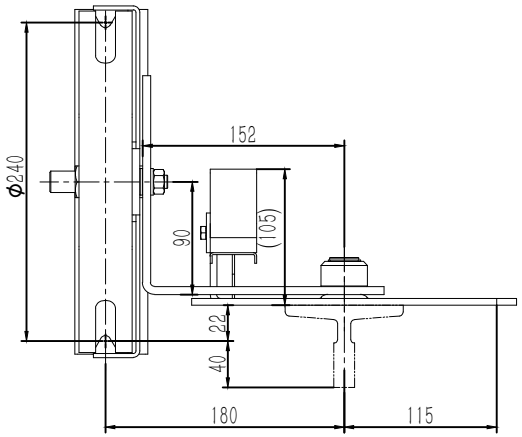

可对称装配,配重及颜色按指令要求

序号	代号	名称	数量	材料说明	重量	总重	备注
5	GB/T 6170-2000	六角螺母M16	1		0.04	0	
4	0X300-2(18T)	配重块(18kg)	1	HT200	18.36	0	
3	0X300.4	开关组件	1		1.43	0	
2	0X300.1	底板组件	1		1.33	0	
1	0X300.2	摇杆组件	1		0.90	0	

序号	代号	名称	数量	材料说明	重量	总重	备注
8	0X300.3(D)	绳轮组件	1		4.16	0	
7	GB/T 894.2-1986	轴用挡圈22	1		1.34	0	
6	GB/T 5780-2000	螺栓M16×65	1		0.14	0	

标记	处数	分区	文件更改号	签名	年、月、日
设计			标准化		
校对					
审核					
工艺			批准		

阶段标记	重量	比例
	27.15	1:4

共 1 张 第 1 张

宁波奥德普电梯部件有限公司

涨紧装置(重锤式)

0X300(240-90/180-42)

借(通)用件登记
旧底图总号
底图总号
签 字
日 期

基本尺寸	0~6	6~30	30~120	120~400	400~1000	1000~2000	2000~4000
公　差	0.1	0.2	0.3	0.5	0.8	1.2	2.0

0X300.2(240-90/180-42)

80000411 苏州乐丰 P2-2
本色RAL6005 240/8 18kg重晶石 中英文

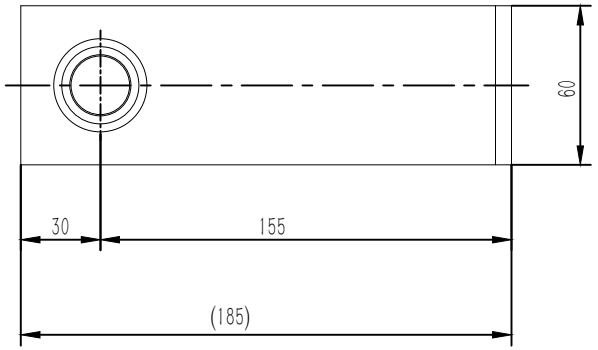

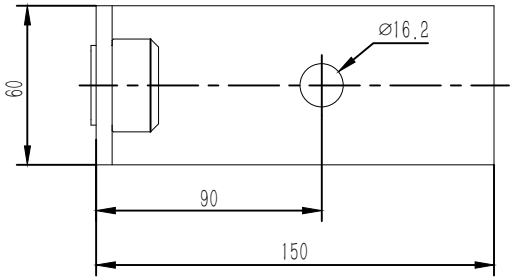

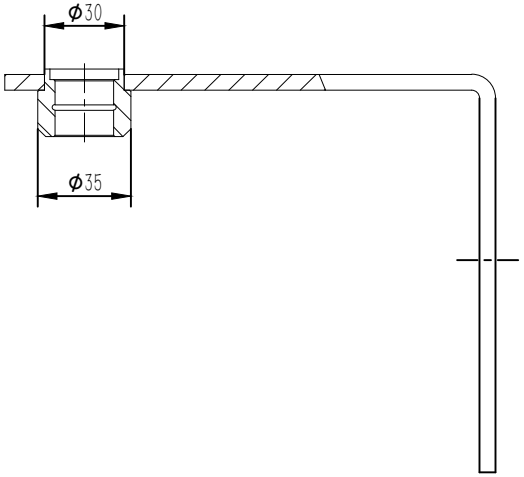

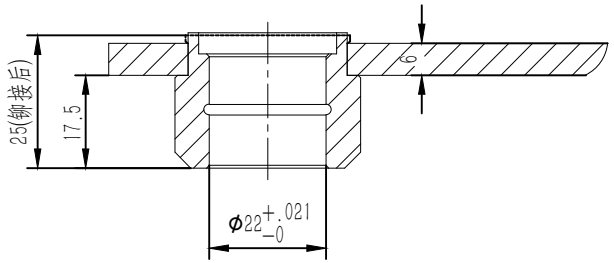

序号	代　号	名　称	数量	材料说明	重量	总重	备注
2	0X300.2-2	摇杆轴套	1	20#/Φ35	0.09	0.09	
1	0X300.2-1	摇杆板件	1	Q235A/6.0	1.27	1.27	

标记	处数	分　区	文件更改号	签　名	年、月、日

设　计			标准化	
校　对				
审　核				
工　艺			批　准	

阶段标记	重量	比例
	1.36	1:2
共 1 张	第 1 张	

宁波奥德普电梯部件有限公司

摇杆组件

0X300.2(240-90/180-42)

借(通)用件登记
旧底图总号
底图总号
签　字
日　期