OX210BTX

基本尺寸	0~6	6~30	30~120	120~400	400~1000	1000~2000	2000~4000
公　差	0.1	0.2	0.3	0.5	0.8	1.2	2.0

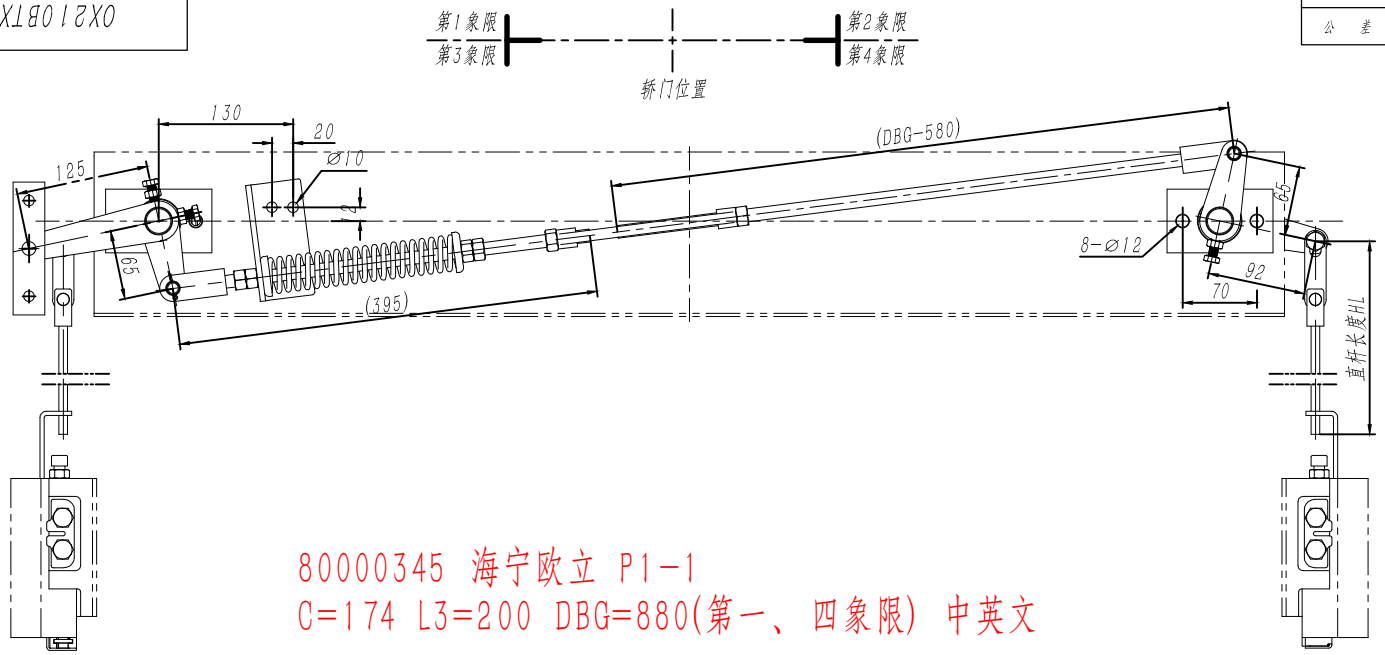

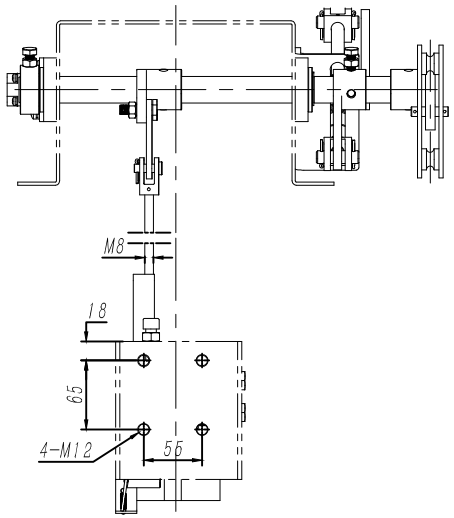

第1.4象限示意

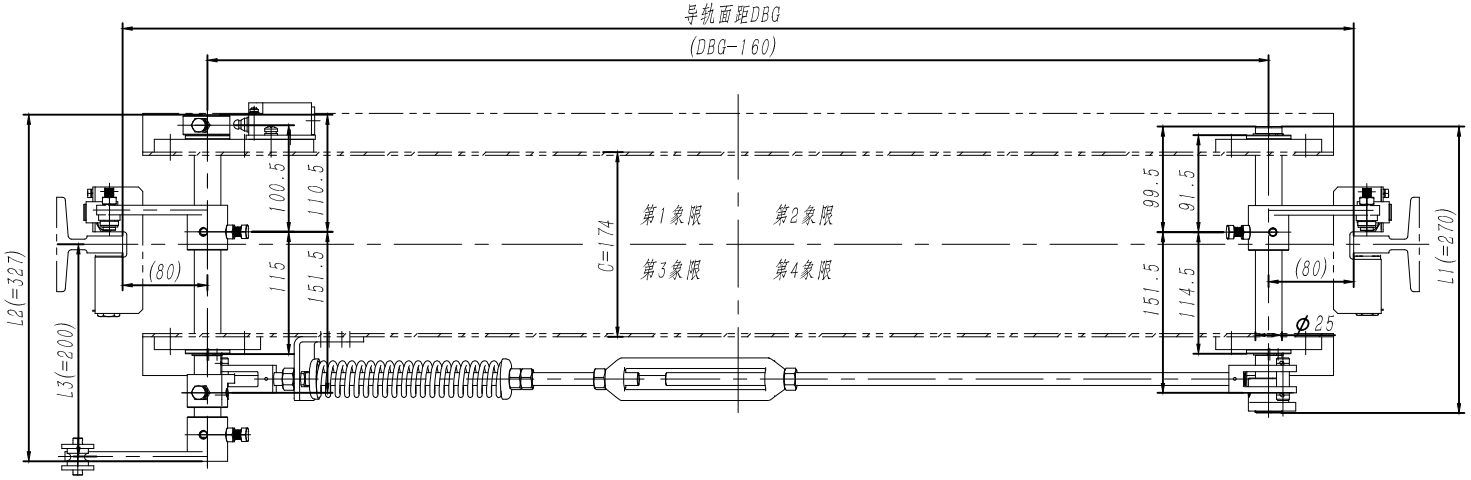

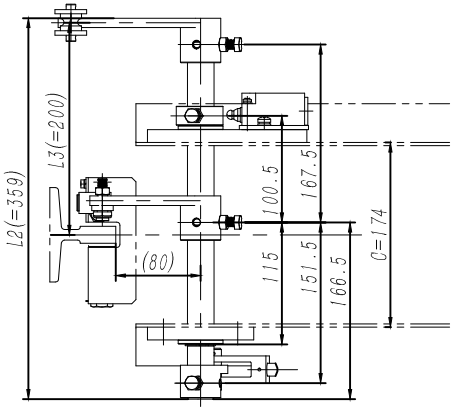

技术说明

1.本件为安全钳联动装置，适用于安装上梁处，为上提拉机构形式，本图按第三象限形式绘制（以提拉点位置确定），主要配用OX-210B安全钳；

2.本件中限速器操纵杆可根据限速器布置位置分为左、右置形式，实际在使用时注意装配确定方向；

3.本图中参数C为上梁固定联动轴的定位板平面的间距尺寸；

4.长轴，短轴尺寸根据公式计算确定；

5.实际装配使用时，可根据具体状态调整位置，限速器操纵杆可适当向下偏斜≤12°

6.本装置可适用额定速度：0.25~1.0m/s,允许系统质量：7500~1500kg.

借(通)用件登记
旧底图总号
底图总号
签　字
日　期

标记	处数	分　区	文件更改号	签　名	年、月、日
设　计			标准化		
校　对					
审　核					
工　艺			批　准		

阶段标记	重量	比例
	20.04	1:5
共　1　张	第　1　张	

宁波奥德普电梯部件有限公司

单提拉机构

OX210BTX