OX288T

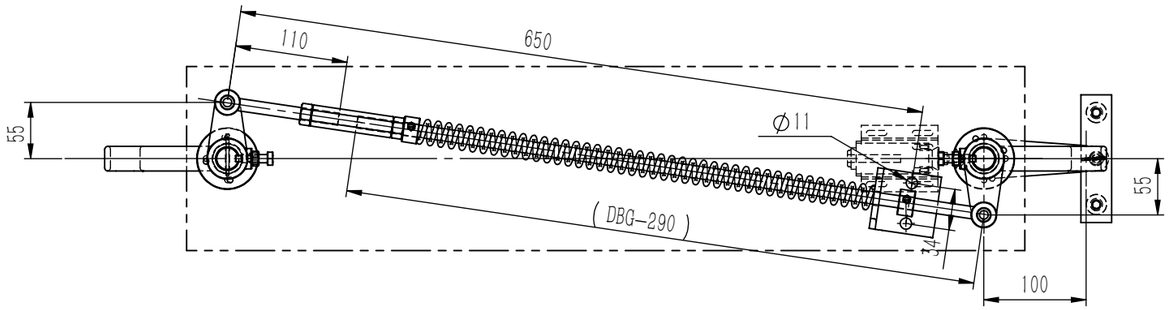

本件适用于别墅电梯中，导轨面距为≤1200.使用时注意匹配

L1=260，L2=320，HL(M8)=2200　DBG=1210

80000099　凯斯博

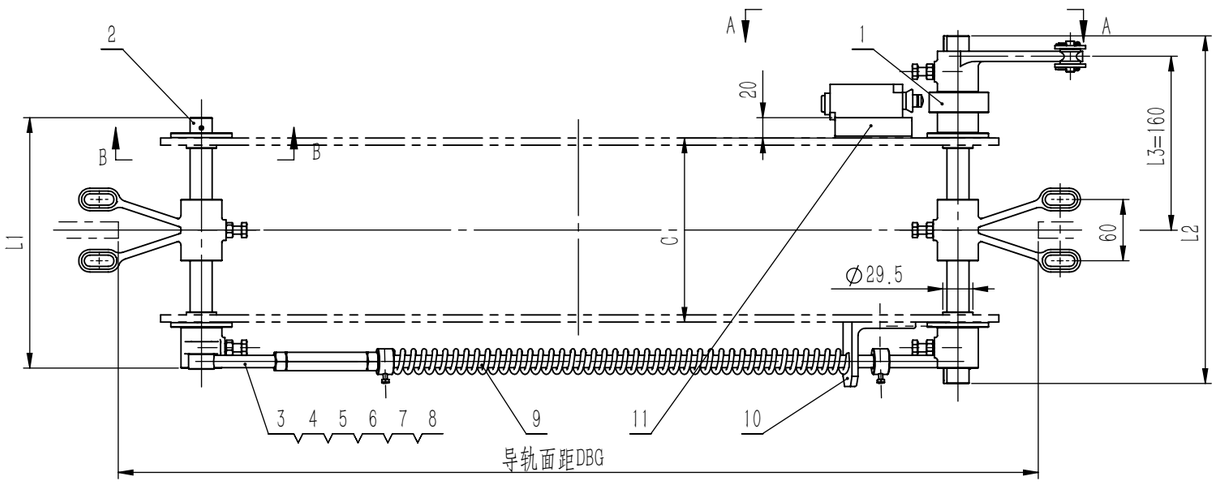

剖面 B-B
比例 1：2

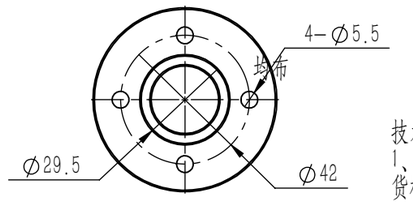

技术说明
1、本图按上提拉结构设计，本件适用于客梯货梯的安全钳的提拉；
2、本件可选配M10或M8的安全钳的提拉连杆，具体使用按生产要求确定其规格和总长；
3、本图中C值为上梁的间腹板间距尺寸(如图)其余尺寸根据轿厢宽度来定；
4、表中参数L1=C+80为短轴长度，L2=C/2+L3+70为长轴长度。

剖面 A-A
比例 1：4

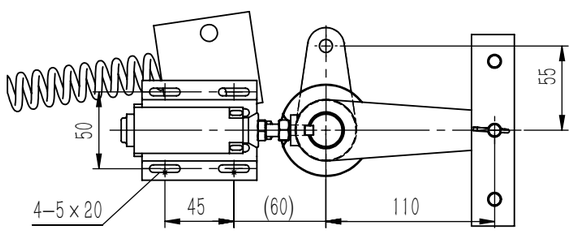

序号	物件名称	配比数量	备注
1	长轴组件	1套	
2	短轴组件	1套	
3	开关架	1件	
4	斜拉杆	2套(长短各一)	带螺母及弹簧

序号	代号	名称	数量	材料说明	重量	总重	备注
5	GB/T 6170	螺母M12	2		0.02	0.04	
6		左右旋螺母	1		0.12	0.12	
4		弹簧	1	72B	0.35	0.35	
3	OX288T.4	右旋拉杆	1	焊接件	0.02	0.02	
9	OX288T.3	右旋长拉杆	1	焊接件	0.07	0.07	
2	OX288T.2	短轴总成	1	组装件	1.87	1.87	
1	OX288T.1	长轴总成	1	组装件	3.14	3.14	

序号	代号	名称	数量	材料说明	重量	总重	备注
13	OX188T.5	钢丝绳连接件	1		0.03	0.03	
11		开关组件	1	装配件	0.20	0.2	开关用户自理
10		弹簧支架	1	角钢63×63×5	0.32	0.32	
10			2		1.02	2.04	
8	GB/T 5783	螺栓M4×16	2		0.00	0	
7		定位轴套	2	Q235A	0.04	0.08	

借(通)用件登记
旧底图总号
底图总号
签　字
日　期

标记	处数	分区	文件更改号	签名	年、月、日
设计			标准化		
校对					
审核					
工艺			批准		

装配件

阶段标记	重量	比例
	8.29	1:6
共 1 张	第 1 张	

宁波奥德普电梯部件有限公司

上提拉联动机构

OX288T