OX188 (GDSD02)

GB/T 1804-m																	
线性尺寸	0.5-6	>6-30	>30-120	>120-400	>400-1000	>1000-2000	>2000-40000	半径/高度尺寸	0.5-3	>3-6	>6-30	>30	短边尺寸	≤10	>10-50	>50-120	>120-400	>400
线性公差	±0.1	±0.2	±0.3	±0.5	±0.8	±1.2	±2.0	倒圆/倒角公差	±0.2	±0.5	±1.0	±2.0	角度公差	±1°	±30′	±20′	±10′	±5′

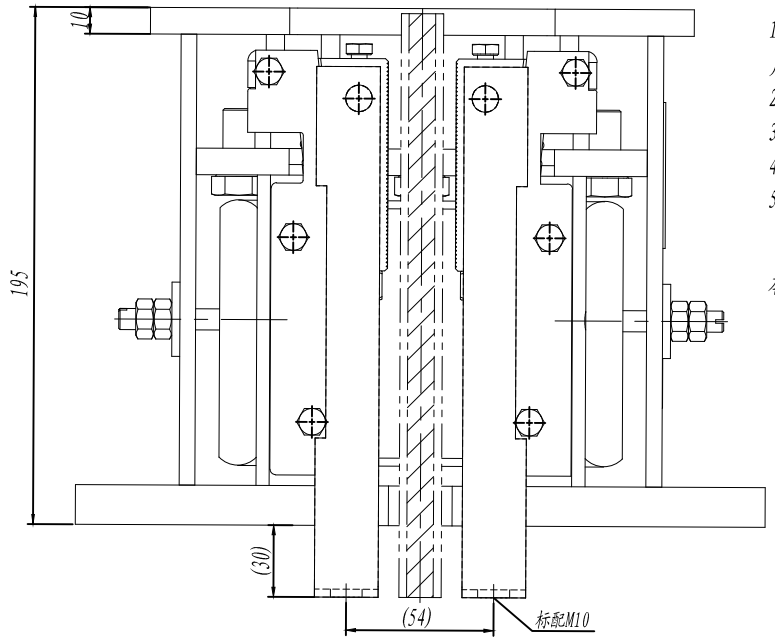

1. 本件适用额定速度：≤2.5m/s，允许系统质量（P+Q)需参照有效的型式试验报告:生产时需注明参数要求;
2. 装配时活动楔块与钳座滑动处涂上润滑油；装配后各活动部位确保灵活自如;
3. 提拉杆为左右对称各一件,生产时螺孔按生产指令要求标配按M10(可选用M8);
4. 装配调整后在调整部位点上红漆，且按要求装钉铭牌及合格证;
5. 本图按配OX-129导靴绘制

本图适用于P+Q≤3600k，按广东升达要求绘制；下梁连接孔按A02尺寸
2018.1.23

型号	A1	A2	B1	B2
~~A01~~	92	90	~~260~~	~~220~~
A02			206	110

80000093 OX188(GDSD02)广东升达
本色 ≤3600kg 16mm ≤2.5m/s
中英文

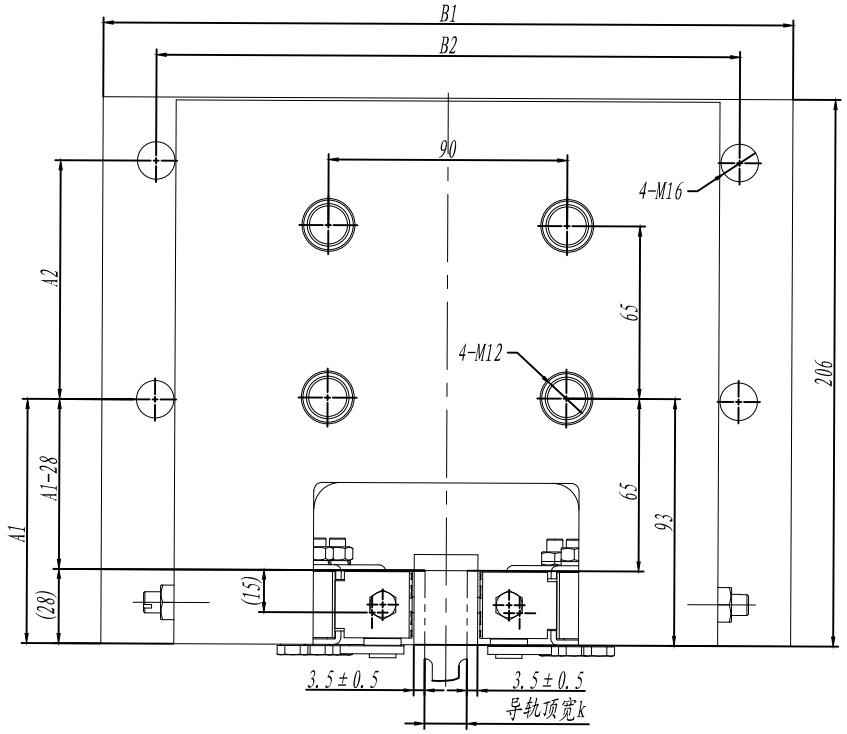

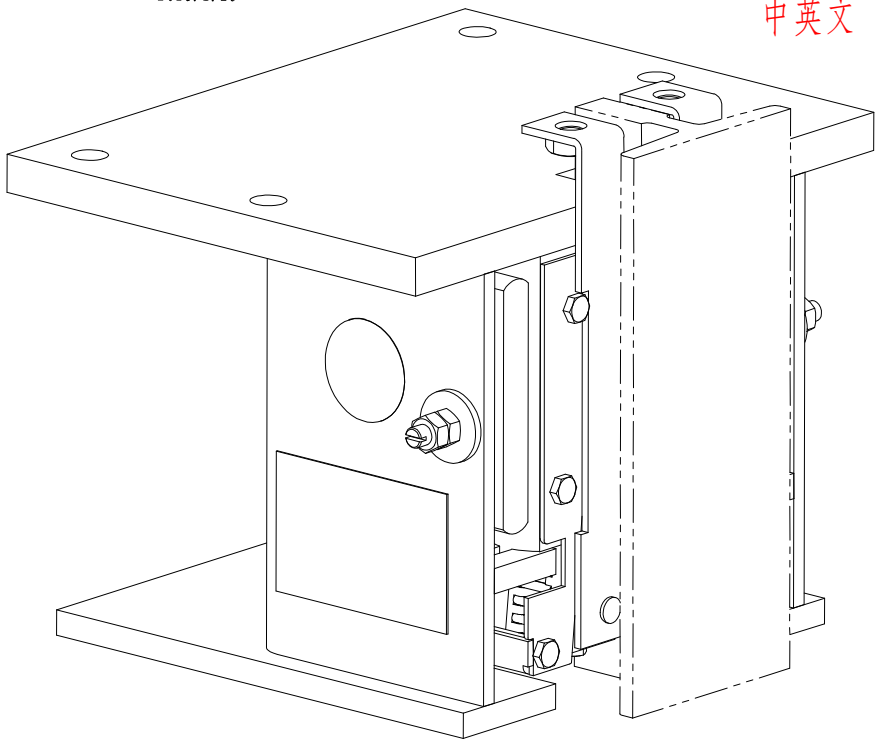

借(通)用件登记
旧底图总号
底图总号
签 字
日 期

标记	处数	分 区	文件更改号	签 名	年月日
设 计			标准化		
校 对					
审 核					
工 艺			批 准		

阶段标记	重量	比例
	17.74	1:2
共 张	第 张	

宁波奥德普电梯部件有限公司

渐进式安全钳

OX188 (GDSD02)