A3 FIRST ANGLE

LENGTH/ DIAMETER	0.5-6	>6-30	>30-120	>120-400	>400-1000	>1000-2000	>2000-4000
TOLERANCE	± 0.1	± 0.2	± 0.3	± 0.5	± 0.8	± 1.2	± 2

RADIUS/ CHAMFER	0.5-3	>3-6	>6
TOLERANCE	± 0.2	± 0.5	± 1

ANGLE (shorter side length)	0-10	>10-50	>50-120	>120-400	>400
TOLERANCE	± 1°	± 0.5°	± 0.3°	± 0.15°	± 0.1°

Z = LEG LENGTH
ANSI/AWS A2.4-98 WELDING SYMBOLS ARE USED ON THIS DRAWING. REFER TO DRAWING AAA26ADJ FOR CONVERSION TO ISO SYMBOLS.

WELDS: OTHER SIDE | ARROW SIDE

件号	额定速度 V(m/s)	钢丝绳直径 (mm)	电压等级	品牌	型号
VKS6H048001	1	Φ6	AC220V	沃克斯迅达	VSS-03
VKS6H048002	1.5				
VKS6H048003	1.75				

无机房限速器开关接线示意图

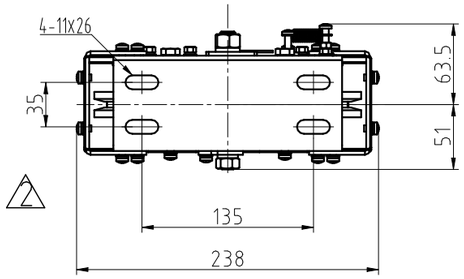

C向

AMP插座型号为：1-480701-0；
AMP插针型号为：350218-1.

SSLS: 1 2 3 / 1 PE 2

AMP插座型号为：1-480705-0；
AMP插针型号为：350218-1.

M21: 1 2 3 4 5 6 / 1 2 4 5 PE

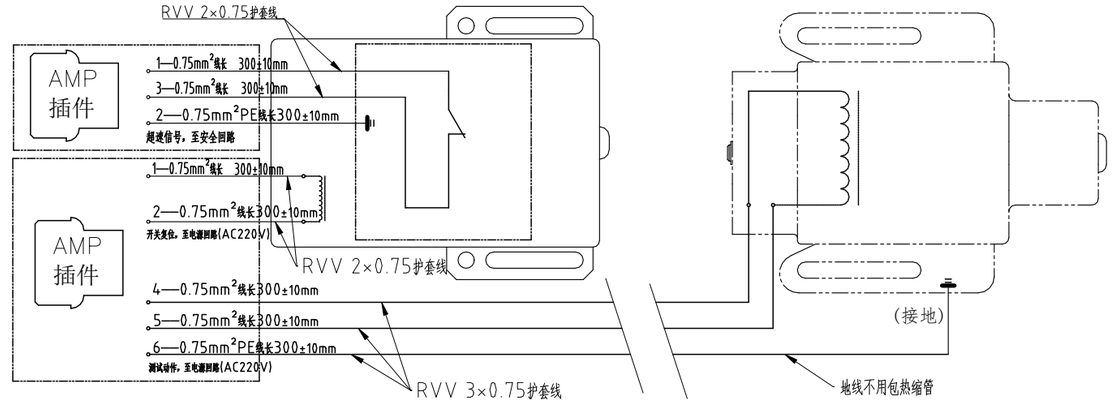

电缆做双层保护（露出的单根线套热缩管，剥线处套热缩管）

插件接头热缩管示意图

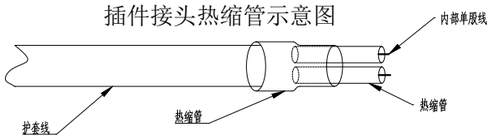

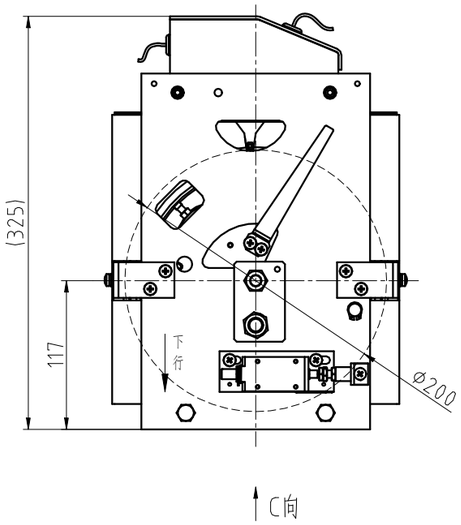

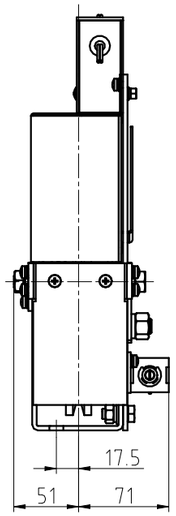

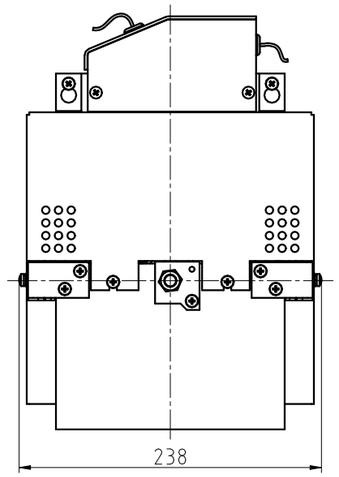

技术要求

1、本限速器主要应用于无机房电梯，应用时需注意位置方向；
2、限速器调试后加铅封和红漆封记；
3、贴上方向标贴，装订铭牌合格证等标贴；
4、限速器铭牌格式参见VKS6H015；
5、正面张贴铝铭牌，背面张贴亚银纸铭牌；
6、机架喷塑，颜色淡灰B03，色卡号73 (GSB05-1426-2001)；
7、绳轮防护罩喷黄色漆；
8、对应供应商奥德普是OX-206W。

ALL DIMENSIONS METRIC

标记 MARK	更改原因及说明 CHANGE REASONS AND INSTRUCTIONS	更改日期 CHANGE DATE	更改 CHANGE	审查 CHECK	版本 VERSION
2	配合供应商修改安装孔(C向视图)	20240923	闵传宏	孙云凯	24902
1	增加接线图	20240918	闵传宏	孙云凯	24901

Volkslift Schindler

绘图 DRAWN	李洋	
校对 CHK	闵传宏	
批准 APPD	陈国芳	
日期 DATE	2024.01.02	

限速器

材料: MATERIAL: 组件

VKS6H048

首次下发版本 FIRST VERSION	重量 WEIGHT	比例 PROPORTION
24101		1:5
SHEETS 1	1	SHEET