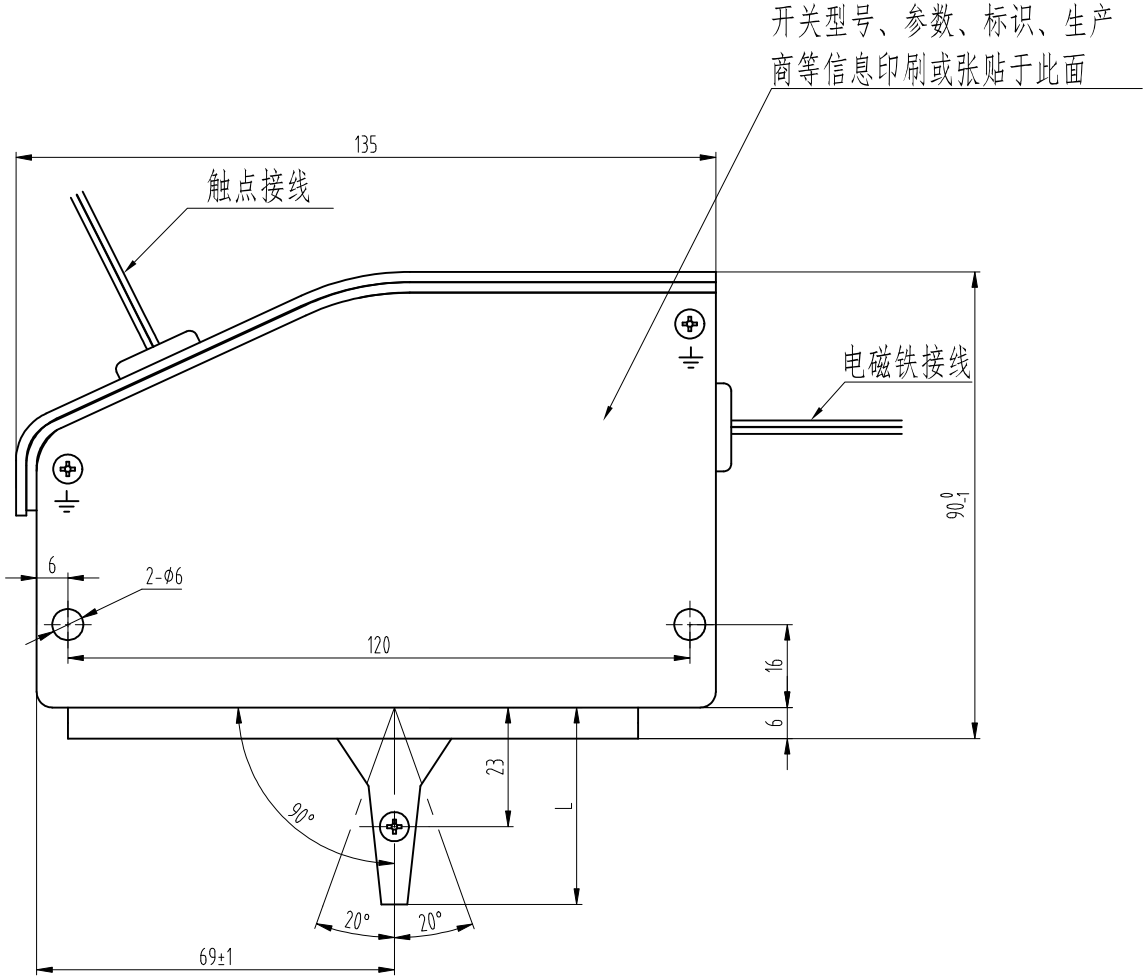

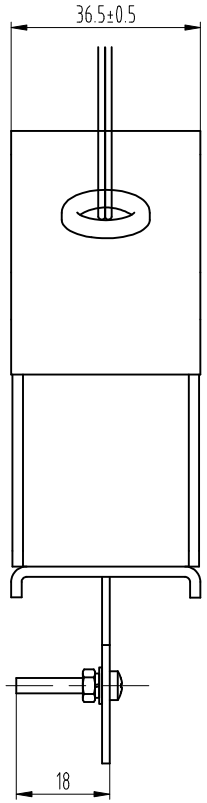

尺寸表

LX26-1375BT1_	G01	G02
L	38	32

技术要求

1 本行程开关型号：LX26-1375BT1,自动复位/复位通电（电磁铁复位，可选AC220V/DC24V)

有一组触点

摆杆位置：触点闭合时摆杆与壳体成90° 夹角

向上动作，与壳体触碰，触点处于打开状态

向下动作，与壳体触碰，触点处于打开状态；

2 机械参数：

摆杆断开角度：垂直位置向上或向下20°

触点间距：5±1mm；

3 触点材质：Ag/Cu 银铜复合；

4 电气参数：

触点参数：GB/T14048.5

Ui500V Ith10A

AC-15:220V/5A,380V/4A

DC-13:24V/0.3A

IP54

通过CCC认证、CE认证；

5 电磁铁参数：

电压：AC220V/DC24V

电流：5A/0.3A

功率：1100W/7.2W

电磁铁连续通电时间不得超过20S,间隔时间不得小于180S；

6 外壳采用铁壳喷塑工艺；

7 触点接线和电磁铁接线为1.5mm²多股铜芯电线，线材长度不少于350mm，黄绿线为接地线，棕、蓝线为触点接线或电磁铁接线，接线用套管收束且注明该条接线所接的回路。

标记	处数	更改内容	签名	年月日
ⓐ		整版替换	穆俊江	2023.03.04

第一视角		实施日期			
CC 关键特性					
设计	周正	2021.08.18	标准化		
审核	刘晶	2023.03.04			
工艺	卢光园	2023.03.04	批准	俞礼园	2023.03.04

宁波奥德普电梯部件有限公司
NINGBO AODEPU ELEVATOR COMPONENTS CO.,LTD.

外购件

限位开关

阶段标记	重量	比例
		1:1

第 1 张 共 1 张

LX26-1375BT1

图幅：A3 Ver 1.4