OX02(XM02)

未注公差	线性尺寸	0~6	6~30	30~120	120~400	400~1000	1000~2000	2000~4000
	线性公差	±0.1	±0.2	±0.3	±0.5	±0.8	±1.2	±2.0

半径/高度尺寸	0.5~3	>3~6	>6~30	>30
倒圆/倒角公差	±0.2	±0.5	±1.0	±2.0

短边尺寸	≤10	>10~50	>50~120	>120~400	>400
角度公差	±1°	±30′	±20′	±10′	±5′

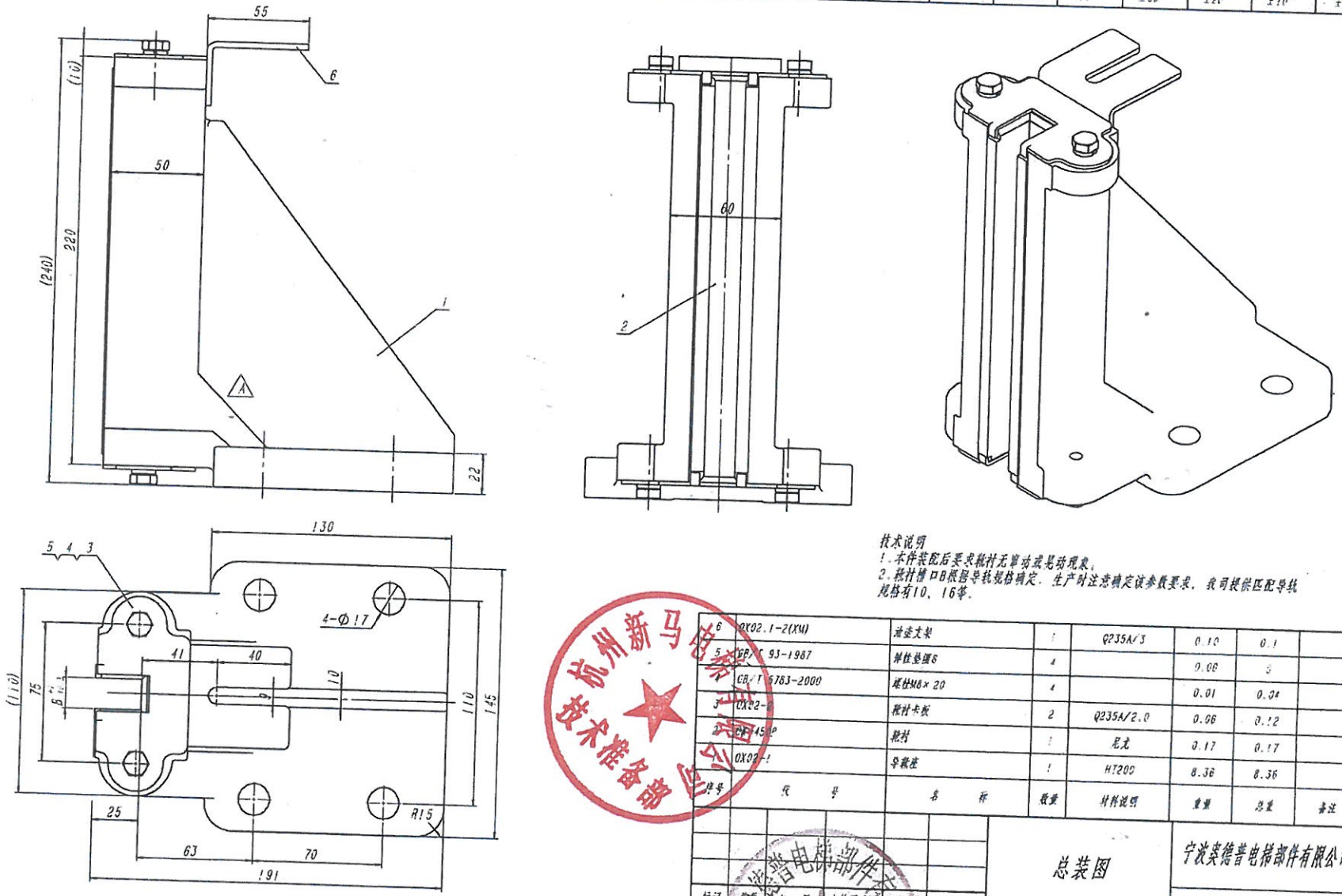

技术说明
1. 本件装配后要求耗材无掉动或晃动现象。
2. 耗材槽口B根据导轨规格确定，生产时注意确定该参数要求，我司提供匹配导轨规格有10、16等。

序号	代号	名称	数量	材料说明	单重	总重	备注
6	OX02.1-2(XM)	活动支架	1	Q235A/3	0.10	0.1	
5	GB/T 93-1987	弹性垫圈6	4		0.00	0	
4	GB/T 5783-2000	螺栓M8×20	4		0.01	0.04	
3	OX02-[illegible]	耗材卡板	2	Q235A/2.0	0.06	0.12	
2	GB/T 45[illegible]	耗材	1	尼龙	0.17	0.17	
1	OX02-1	导轨座	1	HT200	8.36	8.36	

标记	处数	分区	文件更改号	签名	年月日	总装图			宁波奕德普电梯部件有限公司
设计			标准化						导轨
校对						阶段标记	重量	比例	
审核							8.80	1:2	OX02(XM02)
工艺			批准			材料编号			

修(调)图件登记
底版图总号
底图总号
签字
日期

区域	修订	说明	日期	通过
	A	调整过渡方式及用大料角，以增加强度	2018/2/5	

郑州新马电梯部件有限公司 技术装备部

宁波奕德普电梯部件有限公司 技术部 2018.2.28