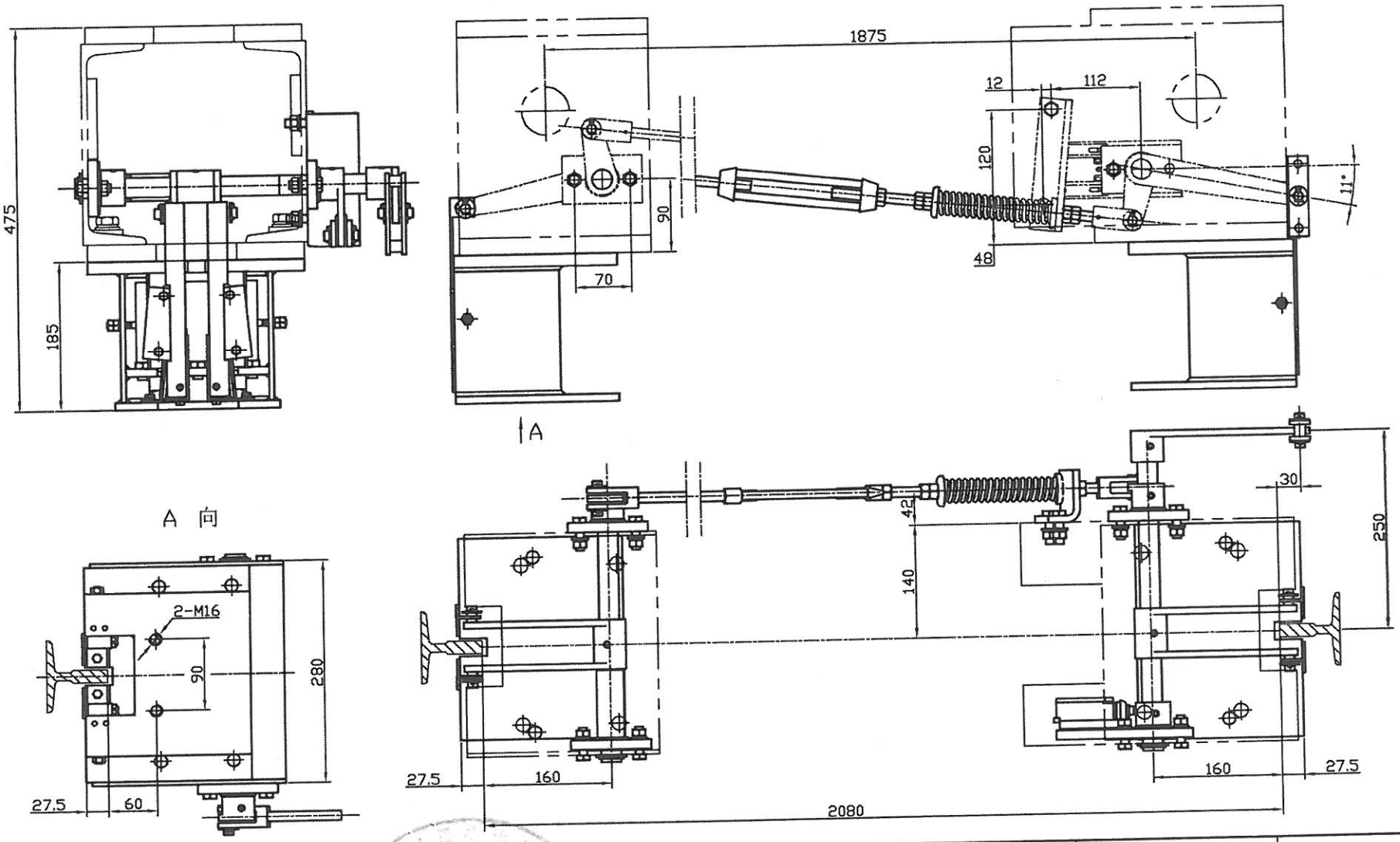

注:

1. 导轨距 2080 ： 1套;
2. GE18-G-1232

标记	处数	更改文件号		签名	日期	材料	杭州沪宁电梯配件有限公司
设计	张文超		标准化			阶段标记 重量 比例	图纸名称
校对	曹强					阶段标记 重量 比例	图号
审核						共 张 第 张	
工艺			批准		2018.1.29		

部件外协