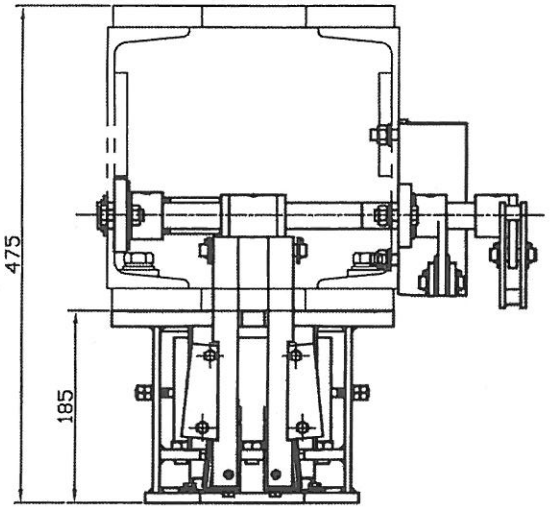

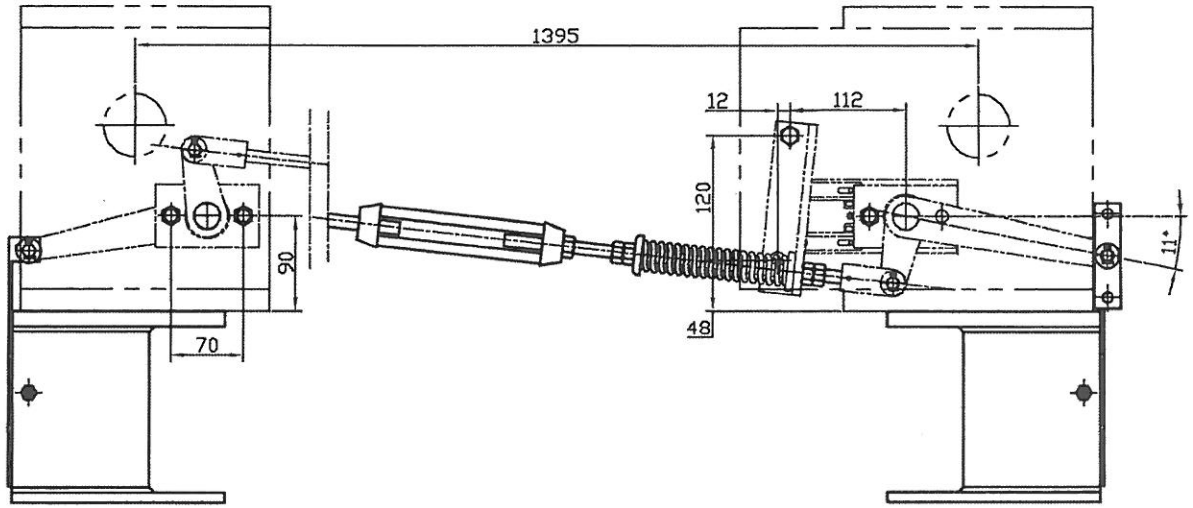

A

A 向

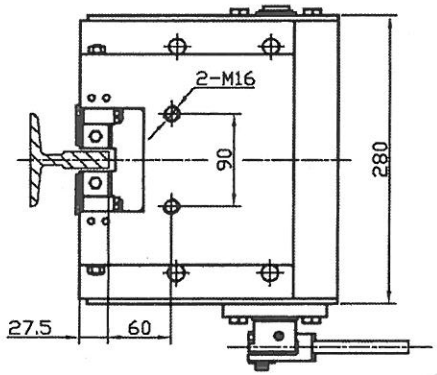

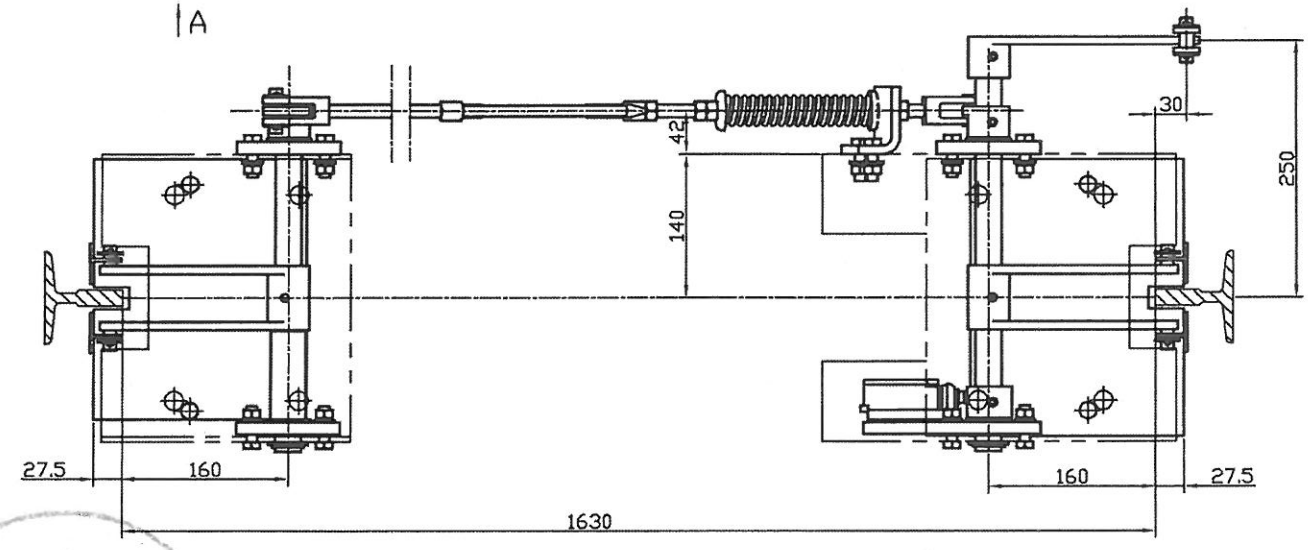

注:

1. 导轨距 1630 : 1套;
2. GE17-K-12177;

标记	处数	更改文件号		签名	日期	材料		杭州沪宁电梯配件有限公司
设计	袁圆		标准化			阶段标记	重量	比例	图纸名称
校对	张文强					阶段标记	重量	比例	图号
审核	丁芳永					共 张 第 张		
工艺			批准		2018.1.25			