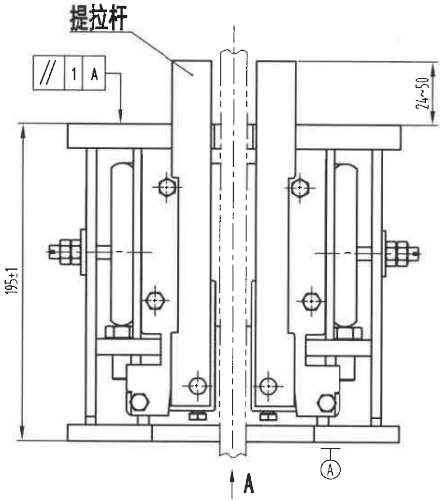

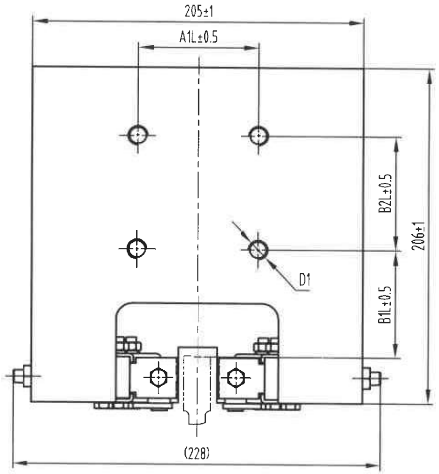

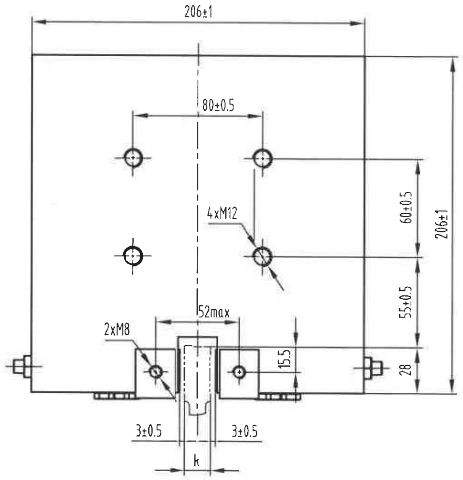

对应表

西子重工件号	对应奥德普	系统载荷P+Q(kg)	额定速度V	k	A1L	B1L	B2L	D1
TZA2682ABJ001	AX188V017G99	800≤P+Q≤1000	0.25≤V≤2.5	16	75	66	70	4xM12
TZA2682ABJ002		1000<P+Q≤1200						
TZA2682ABJ003		1200<P+Q≤1400						
TZA2682ABJ004		1400<P+Q≤1600						
TZA2682ABJ005		1600<P+Q≤1800						
TZA2682ABJ006		1800<P+Q≤2000						
TZA2682ABJ007		2000<P+Q≤2200						
TZA2682ABJ008		2200<P+Q≤2400						
TZA2682ABJ009		2400<P+Q≤2600						
TZA2682ABJ010		2600<P+Q≤2800						
TZA2682ABJ011		2800<P+Q≤3000						
TZA2682ABJ012		3000<P+Q≤3200						
TZA2682ABJ013		3200<P+Q≤3400						
TZA2682ABJ014		3400<P+Q≤3600						
TZA2682ABJ015		3600<P+Q≤3800						
TZA2682ABJ016		3800<P+Q≤4000						
TZA2682ABJ021	AX188V017G98	800≤P+Q≤1000			110	65	70	4xM16
TZA2682ABJ022		1000<P+Q≤1200						
TZA2682ABJ023		1200<P+Q≤1400						
TZA2682ABJ024		1400<P+Q≤1600						
TZA2682ABJ025		1600<P+Q≤1800						
TZA2682ABJ026		1800<P+Q≤2000						
TZA2682ABJ027		2000<P+Q≤2200						
TZA2682ABJ028		2200<P+Q≤2400						
TZA2682ABJ029		2400<P+Q≤2600						
TZA2682ABJ030		2600<P+Q≤2800						
TZA2682ABJ031		2800<P+Q≤3000						
TZA2682ABJ032		3000<P+Q≤3200						
TZA2682ABJ033		3200<P+Q≤3400						
TZA2682ABJ034		3400<P+Q≤3600						
TZA2682ABJ035		3600<P+Q≤3800						
TZA2682ABJ036		3800<P+Q≤4000						

众能对应图号	TZA2682ABJ	确认	陈雨凡
会签确认日期	2021.9.12	批准	杨晓晨
件号备注			
共 1 页 第 1 页		授权	TPM121188

参数表

参数名	中文描述
k (mm)	导轨导向面宽度
V (m/s)	额定速度

质量工程 经QL/B/C

技术要求

1 本安全钳型号为OX-18B，适用于实心T型导轨，装拆形式为开放拆装，装拆孔为M8；
2 本安全钳适用于额定速度≤2.5m/s，使用参数以实际型式试验数据作收集为准；
3 本图为西子重工实制图，尺寸和结构方面更改，需双方确认；
4 装配时应活动灵活，无卡阻；
5 表面喷涂部件颜色默认为灰色，其它颜色需订单确认；
6 安装时，要固件安装要求牢固可靠，导轨导向面两侧与活动钳块面间隙均匀，
测量间隙时，两活动钳块高度一致；
7 安全钳螺栓处不得重自调整，如需调整请联系生产厂家。

西子重工OX-02，图号AX02V012	G98	安全钳
西子重工OX-03，图号AX03V011	G99	安全钳
说明	G00	名称

标记	处数	更改内容	签名	日期

设计	刘磊	21.08.23	标准化	
审核	戴祥盛	2021.8.24		
工艺			批准	2021.8.24

AOEPU® 宁波奥德普电梯部件有限公司
NINGBO AODEPU ELEVATOR COMPONENTS CO., LTD.

阶段标记	重量	比例
		1:3
共 1 张	第 1 页	

安全钳

AX188V017

V2007