OX188T.3

GB/T 1804-m	线性尺寸	0~6	6~30	30~120	120~400	400~1000	1000~2000	2000~4000	半径/高度尺寸	0.5-3	>3-6	>6-30	>30	短边尺寸	≤10	>10-50	>50-120	>120-400	>400
	线性公差	±0.1	±0.2	±0.3	±0.5	±0.8	±1.2	±2.0	倒圆/倒角公差	±0.2	±0.5	±1.0	±2.0	角度公差	±1°	±30′	±20′	±10′	±5′

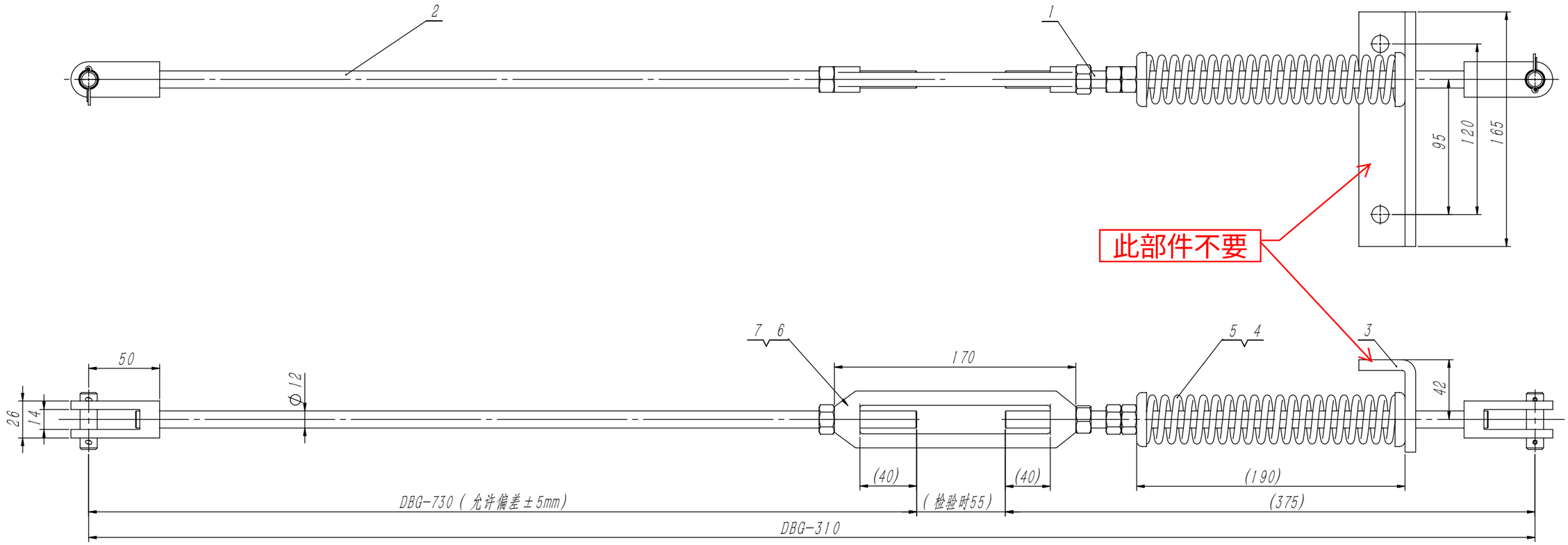

技术说明

1.本图中DBG为对应导轨顶面距离，由客户提供，但DBG≥950mm；
2.DBG-310参数要求在两侧拉杆顶部间距在55状态时测量的数值；
3.下单生产时需注意，当DBG采用区间参数时，须根据图纸要求以中间参数为基准制作，如：DBG=1500～1599时，加工匹配制作按DBG=1550要求。

序号	代号	名称	数量	材料说明	重量	总重	备注
7	GB/T 6170-2000	螺母M12	4		16.52	66.08	
6		花篮螺栓M12	1		0.25	0.25	
5	OX188T.3-3	弹簧	1	70#	0.24	0.24	
4	OX188T.3-2	弹簧盖	2	Q235A/2.0	0.02	0.04	
3	OX188T.1-7	弹簧架	1	Q235A/7.5	0.78	0.78	
2	OX188T.3.1	短拉杆组件	1		0.68	0.68	
1	OX188T.3.1	短拉杆组件	1		0.49	0.49	

借(通)用件登记
旧底图总号
底图总号
签　字
日　期

标记	处数	分区	文件更改号	签名	年月日

设计			标准化		
校对					
审核					
工艺			批准		

阶段标记				重量	比例
				2.55	1:3

版本:

宁波奥德普电梯部件有限公司

斜拉杆组件

OX188T.3