其余 12.5

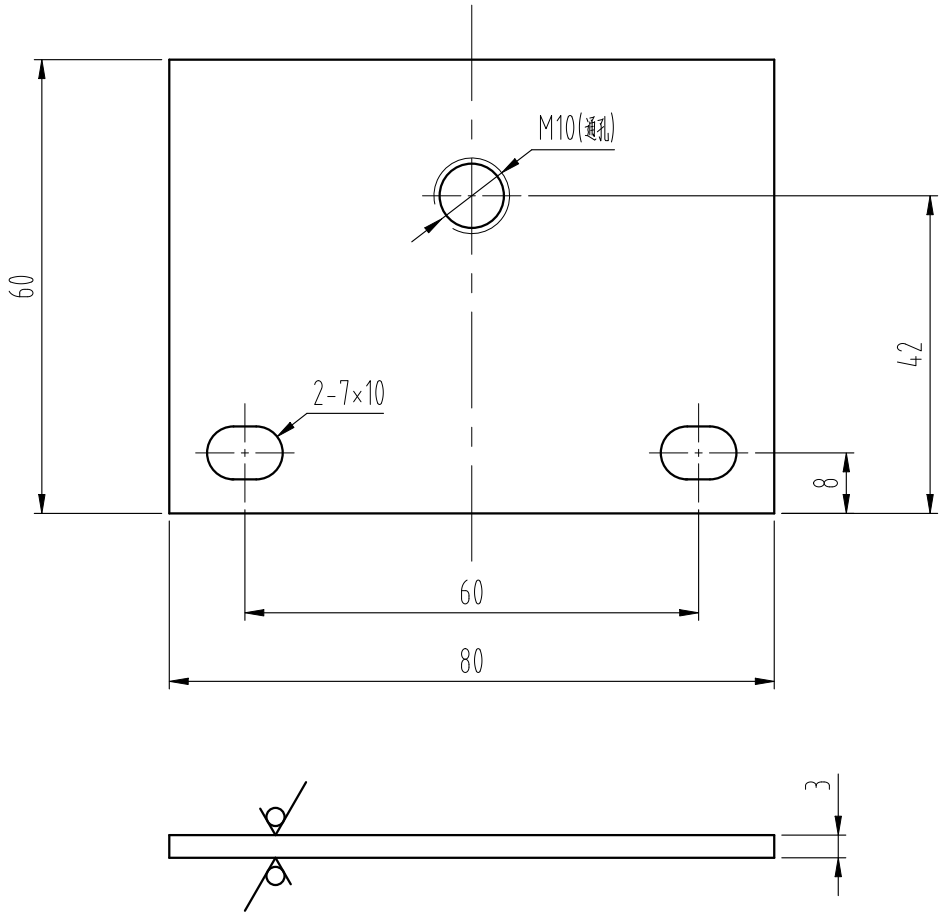

技术要求

1 去锐角毛刺，表面平整；

2 表面喷塑处理，颜色按生产指令确定。

标记	处数	更 改 内 容	签 名	年月日

第一视角		实施日期				宁波奥德普电梯部件有限公司 NINGBO AODEPU ELEVATOR COMPONENTS CO.,LTD.			
CC 关键特性									
设 计	叶辉	23.11.23	标准化			钢板 3/Q235B			盖板
						阶段标记	重 量	比 例	
审 核	胡建升	23.11.23						1:1	OX-17A-2
工 艺	竺钊辉	23.11.27	批 准	俞礼园	23.11.27	第 1 张	共 1 张		

图幅：A4 Ver 1.4