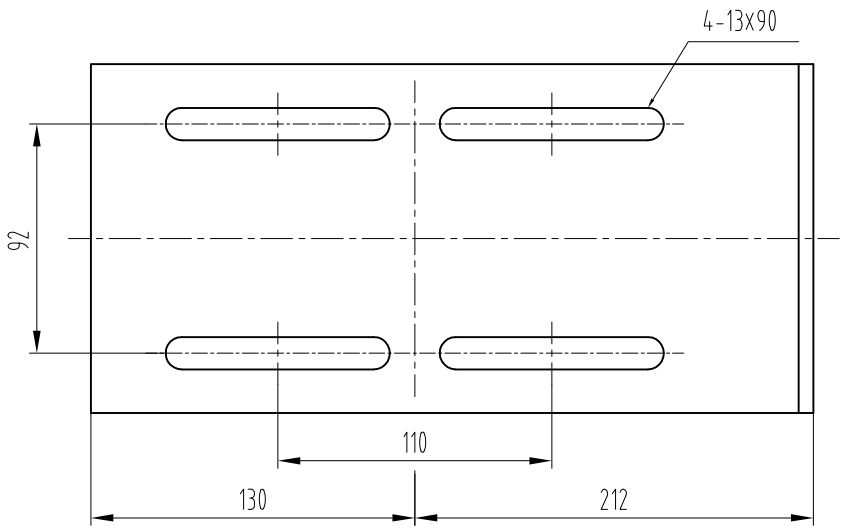

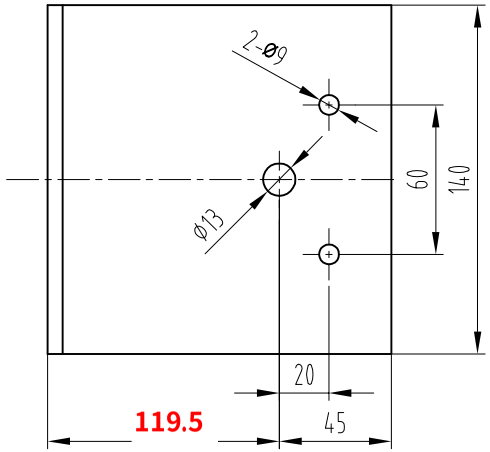

技术要求

1 去锐边毛刺;

2 表面粉末喷涂，颜色由生产指令确定。

借(通)用件登记	
旧底图总号	
底图总号	
签 字	
日 期	

标记	处数	分 区	文件更改号	签名	年月日	Q235A/6.0			宁波奥德普电梯部件有限公司
设计			标准化			阶段标记	重量	比例	安装底板
校对								1:2	
审核									OX200.1-1
工艺			批准			共 2 页	第 1 页		