0X300.3-1(S)

基本尺寸	0~6	6~30	30~120	120~400	400~1000	1000~2000	2000~4000
公　差	0.1	0.2	0.3	0.5	0.8	1.2	2.0

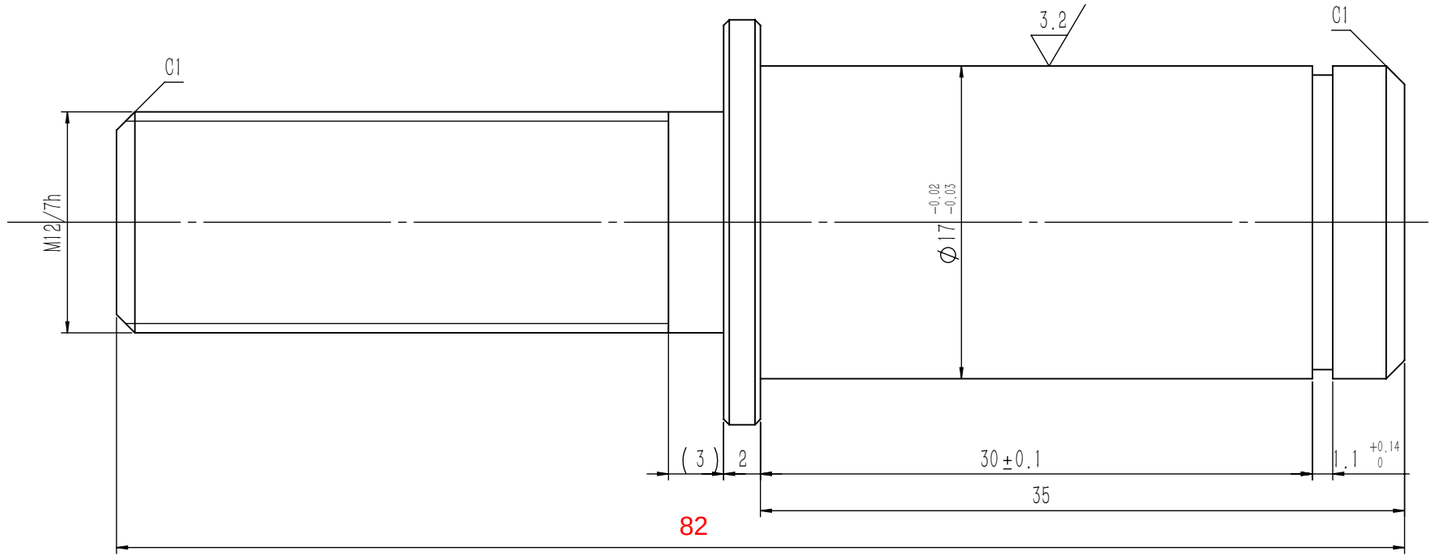

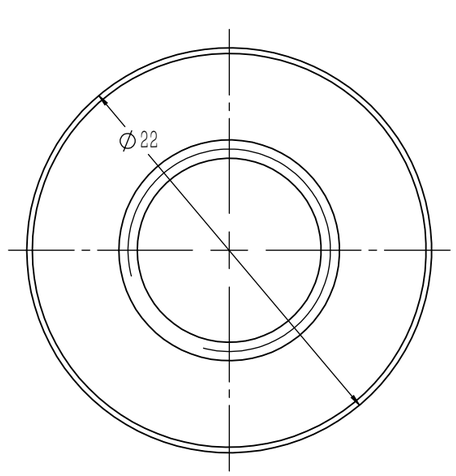

其余 6.3

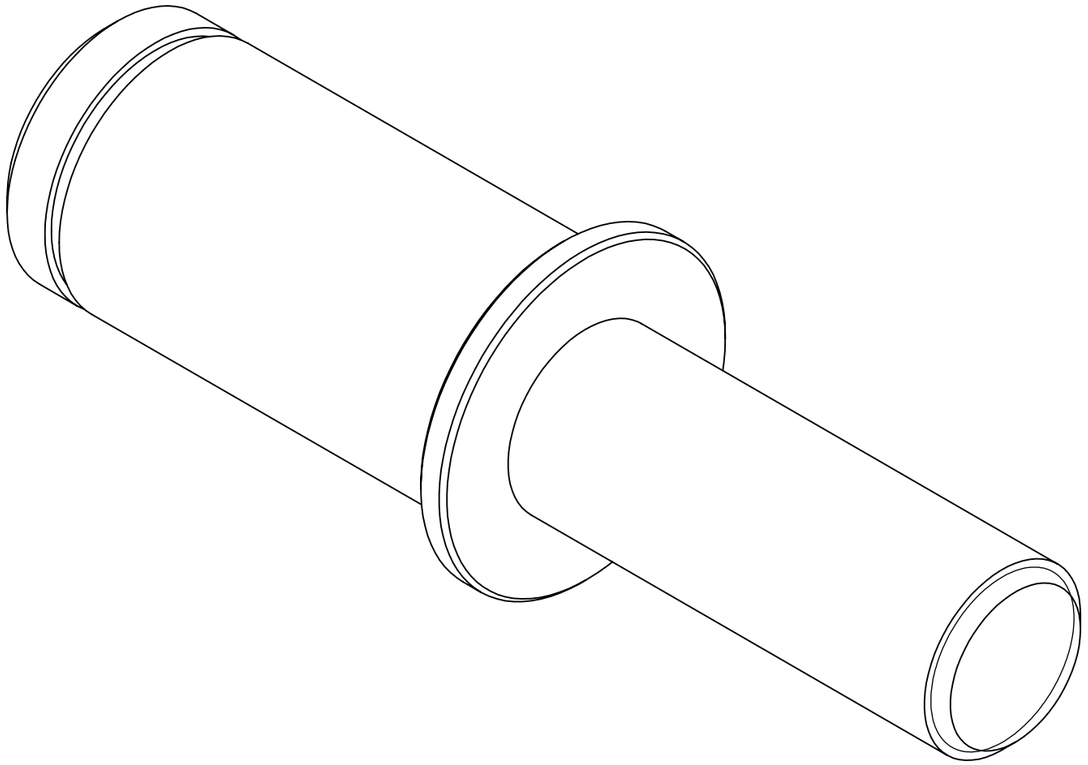

技术说明
1.边角去毛刺，未注明倒角为0.3~0.5×45°；
2.表面镀锌处理；
3.本件适用于双轴承绳轮装配中。

借(通)用件登记
旧底图总号
底图总号
签　字
日　期

标记	处数	分　区	文件更改号	签 名	年、月、日
设 计			标准化		
校 对					
审 核					
工 艺			批 准		

20#/Φ22

阶段标记	重量	比例
	0.10	3:1
共 1 张	第 1 张	

宁波奥德普电梯部件有限公司

绳轮主轴(双)

0X300.3-1(S)