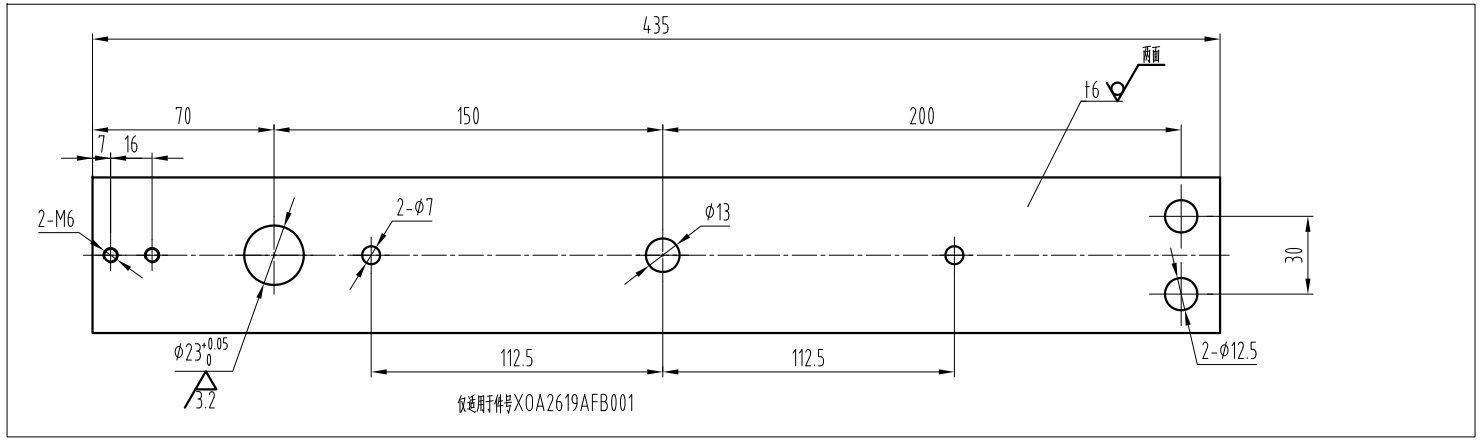

其余 12.5

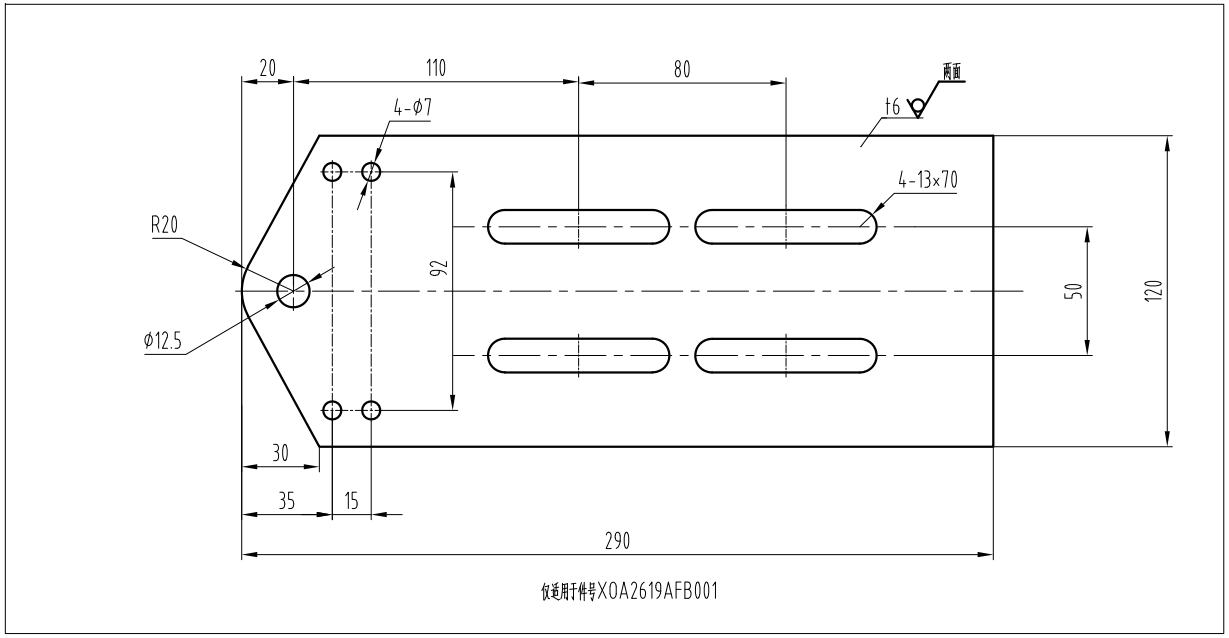

技术要求

1 去锐角毛刺，表面平整；

2 表面喷塑处理，颜色按生产指令确定。

标记	处数	更改内容	签名	年月日

第一视角		实施日期			
CC 关键特性					
设计			标准化		
审核					
工艺			批准		

宁波奥德普电梯部件有限公司
NINGBO AODEPU ELEVATOR COMPONENTS CO.,LTD.

阶段标记	重量	比例
		1:1
第 1 张	共 1 张	

非标安装底板

适用XOA2619AFB001

图幅：A3 Ver 1.4