基本尺寸	0~6	6~30	30~120	120~400	400~1000	1000~2000	2000~4000
公　差	0.1	0.2	0.3	0.5	0.8	1.2	2.0

(240-90-193-27)

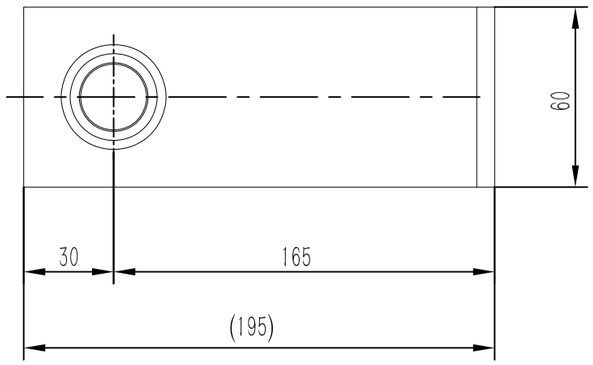

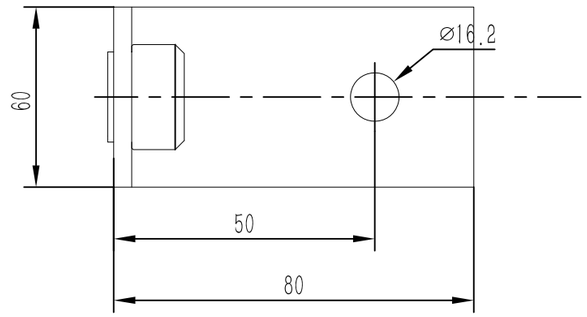

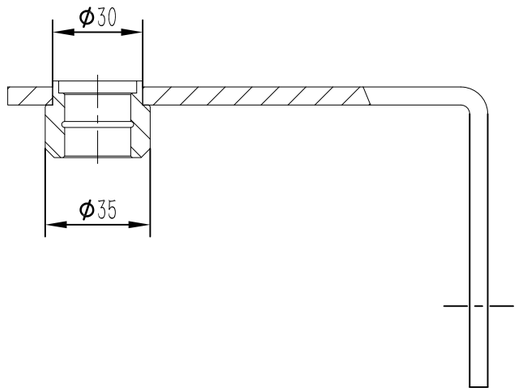

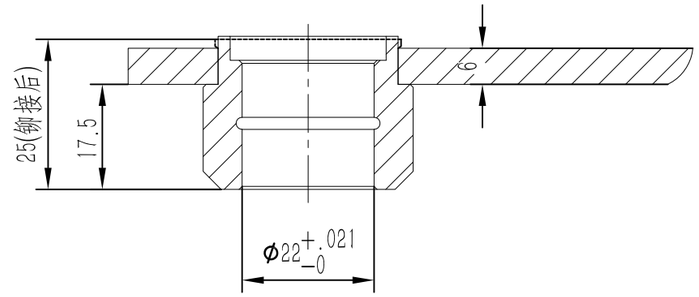

序号	代　号	名　称	数量	材料说明	重量	总重	备注
2	0X300.2-2	摇杆轴套	1	20#/Φ35	0.09	0.09	
1	0X300.2-1	摇杆板件	1	Q235A/6.0	1.27	1.27	

标记	处数	分　区	文件更改号	签　名	年、月、日

设　计			标准化		
校　对					
审　核					
工　艺			批　准		

阶段标记	重量	比例
	1.36	1:2
共 1 张	第 1 张	

宁波奥德普电梯部件有限公司

摇杆组件

0X300.2(240-90)

借(通)用件登记
旧底图总号
底图总号
签　字
日　期