9-07H0	基本尺寸	0~6	6~30	30~120	120~400	400~1000	1000~2000	2000~4000
	公　差	0.1	0.2	0.3	0.5	0.8	1.2	2.0

其余 6.3

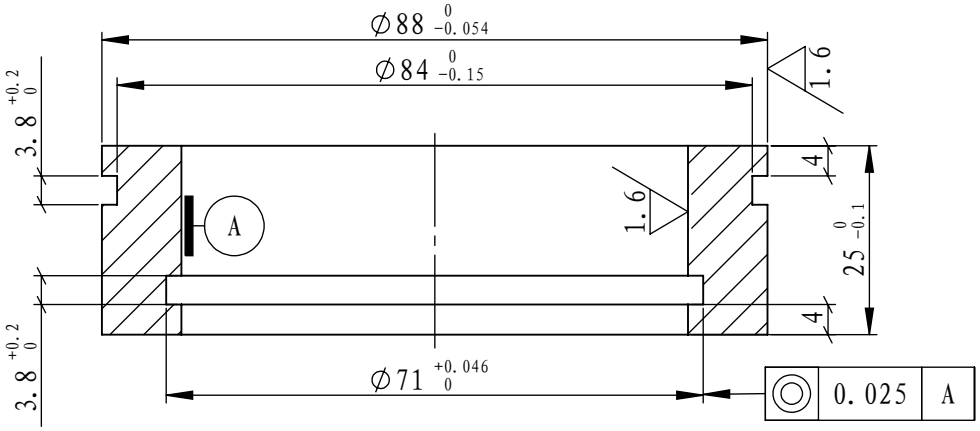

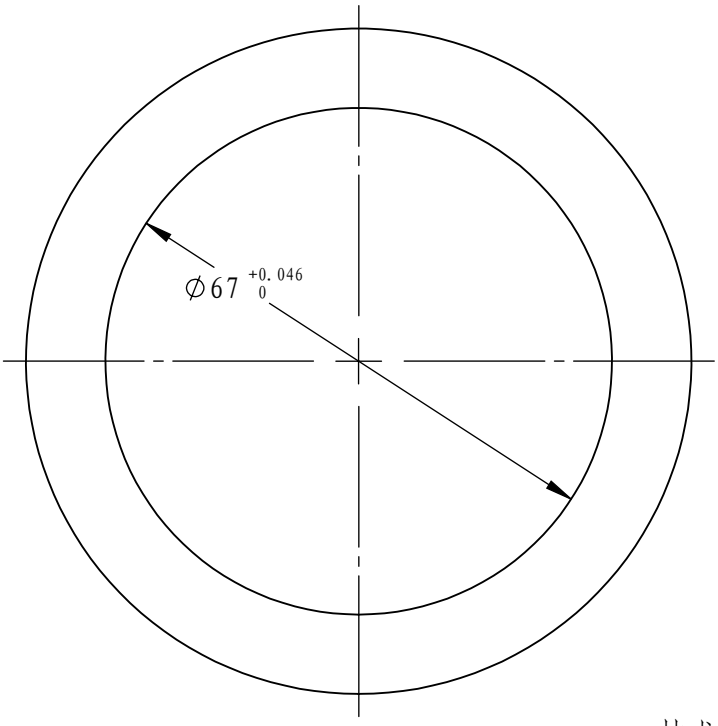

技术要求
1. 未注倒角0.5x45°
2. 锐角边去毛刺，毛刺朝内表面光洁无划伤

借(通)用件登记								
旧底图总号							HT200	宁波奥德普电梯部件有限公司
底图总号	标记	处数	分　区	文件更改号	签　名	年、月、日		衬套
签　字	设 计			标准化			阶段标记 / 重量 / 比例	
	校 对						0.47 / 1:1	OH70-6
日　期	审 核							
	工 艺			批 准				