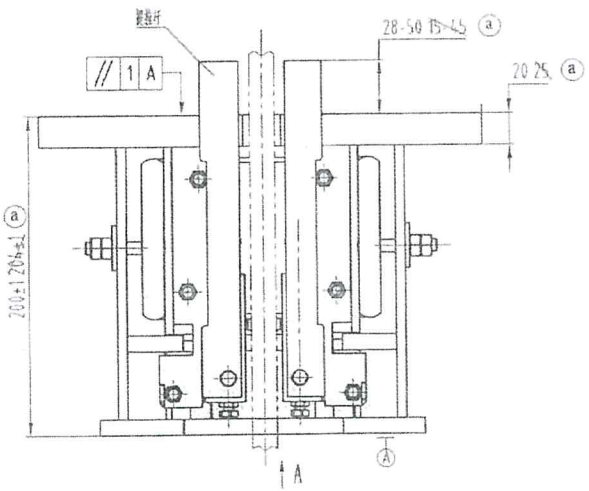

A（导轨安装面）

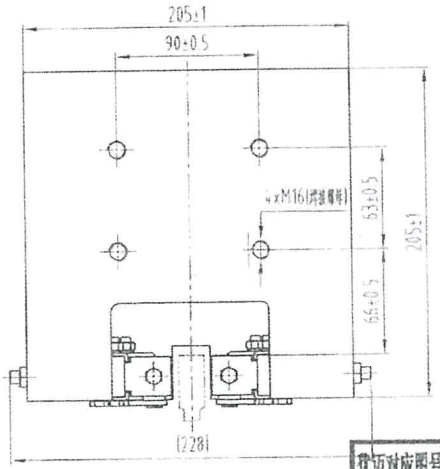

对应表

浙江捷捷电梯牌号	对应参数型号	额定速度P+Q(Kg)	额定速度V(m/s)	导轨导向面宽K±1(mm)
XTA2682AHJ006	AX188V039G99	2000<P+Q≤2200	0.25≤V≤2.5	~~16~~ 16
XTA2682AHJ007		2200<P+Q≤2400		
XTA2682AHJ008		2400<P+Q≤2600		
XTA2682AHJ009		2600<P+Q≤2800		
XTA2682AHJ010		2800<P+Q≤3000		
XTA2682AHJ011		3000<P+Q≤3200		
XTA2682AHJ012		3200<P+Q≤3400		
XTA2682AHJ013		3400<P+Q≤3600		
XTA2682AHJ014		3600<P+Q≤3800		
XTA2682AHJ015		3800<P+Q≤4000		

我厂对应图号	XTA2682AHJ	确 认	林平华
会签确认日期	2025.9.15	批 准	戴东方
件号备注	XTA2682AHJ006~015		
共 1 页，第 1 页		授 权	PM25190B

(安全钳安装面)

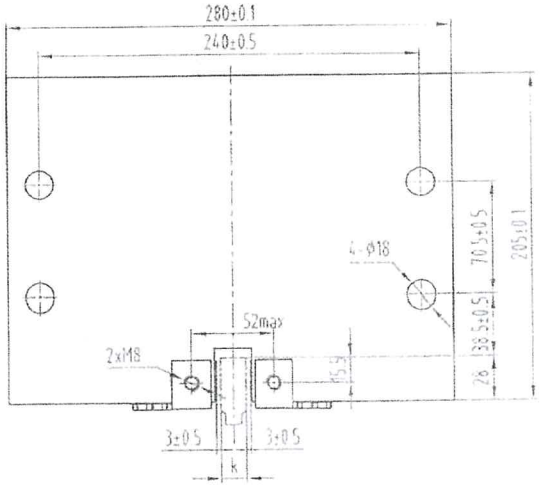

导轨面宽度 ~~16~~ 16mm

技术要求

1 本安全钳型号为OX-188，适用于实行T型导轨，提拉板孔为M8；
2 本安全钳适用于额定速度≤2.5m/s，使用参数以实际型式实验报告数据为准；
3 本图为浙江捷捷电梯定制图，尺寸和结构方面更改，需双方确认，本件为浙江捷捷电梯品牌；
4 装配时各活动部件活动灵活，无卡阻；
5 表面喷涂部件颜色为土灰色RAL7037；
6 安装时，紧固件安装要求牢固可靠，导靴导向面两侧与活动钳块面间隙均匀；
7 安全钳漆封处不得擅自调整，如需调整请联系生产厂家；
ⓐ 8 与安全钳连接的桥架部件需考虑强度，以防止125%载荷联动实验对安全钳结构的损害。

标记	处数	更改内容	签名	年月日
ⓐ	1	20(±1)更改为200±1.25更改为20,15-45更改为28-50，增加技术要求8	李长生	25.9.15

设计	李民生	24.3.15	标准化	
审核	刘[illegible]	25.09.15		
工艺			批准	2025.9.16

第一视角 ⊕ 关键特性 CC 主要日期

宁波奥德普电梯部件有限公司
NINGBO AODEPU ELEVATOR COMPONENTS CO.,LTD.

安全钳

AX188V039

部件标记 | 重量 | 比例 1:3 | 第 1 张 | 共 1 张

图幅：A3 Ver 1.4

js110099420026-06-05 13:32:03ZJSJE20260200593非原图.pdf