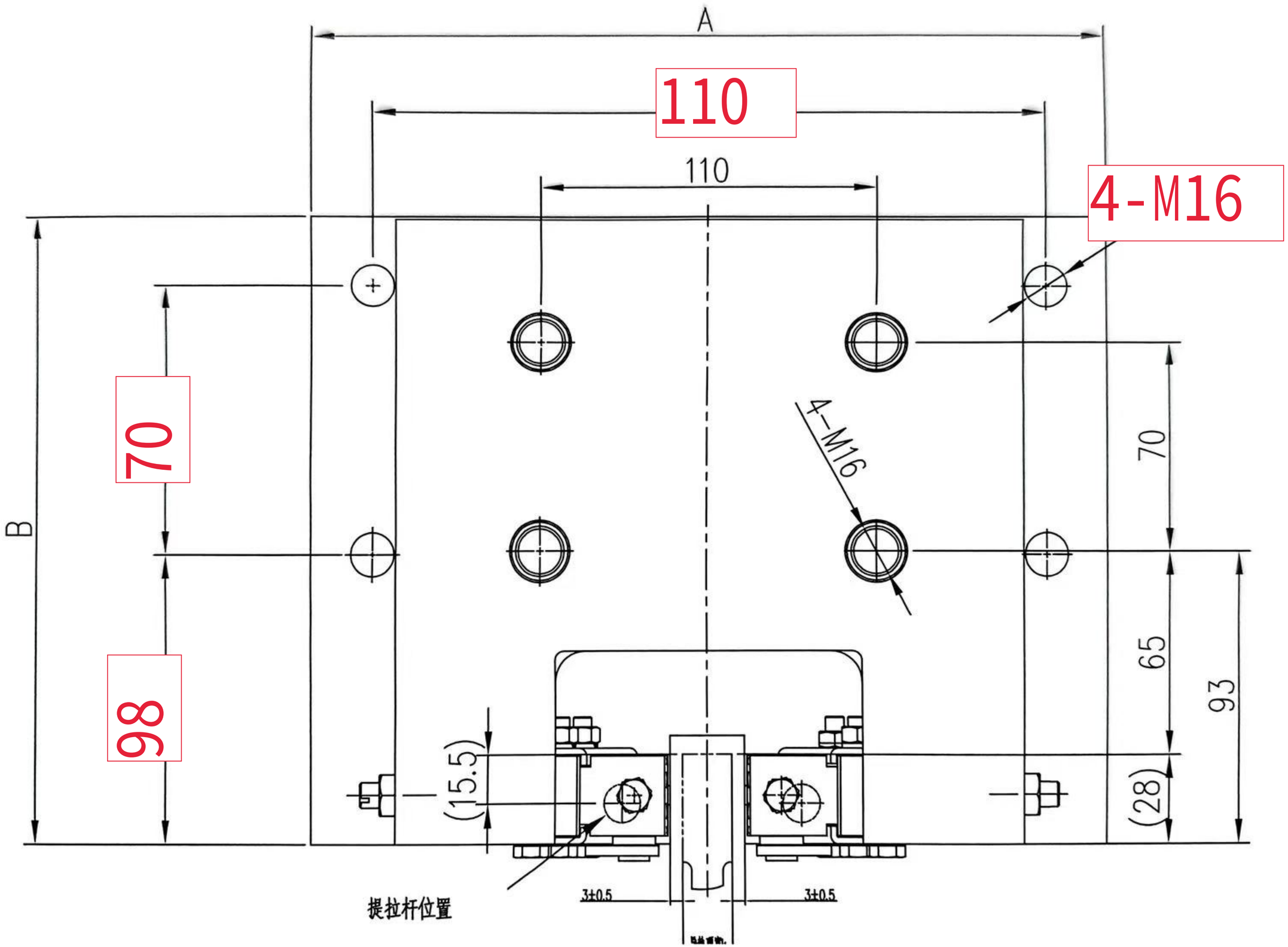非标定制与导靴的连接孔110*70，到导轨位置距离65