A3 第一视角

基础尺寸	0.5-6	>6-30	>30-120	>120-400	>400-1000	>1000-2000	>2000-4000
公 差	±0.1	±0.2	±0.3	±0.5	±0.8	±1.2	±2

镭射切割	>0.5-3	>3-6	>6
公 差	±0.2	±0.5	±1

角度(短边)	0-10	>10-50	>50-120	>120-400	>400
公 差	±1°	±0.5°	±0.3°	±0.15°	±0.1°

焊 接

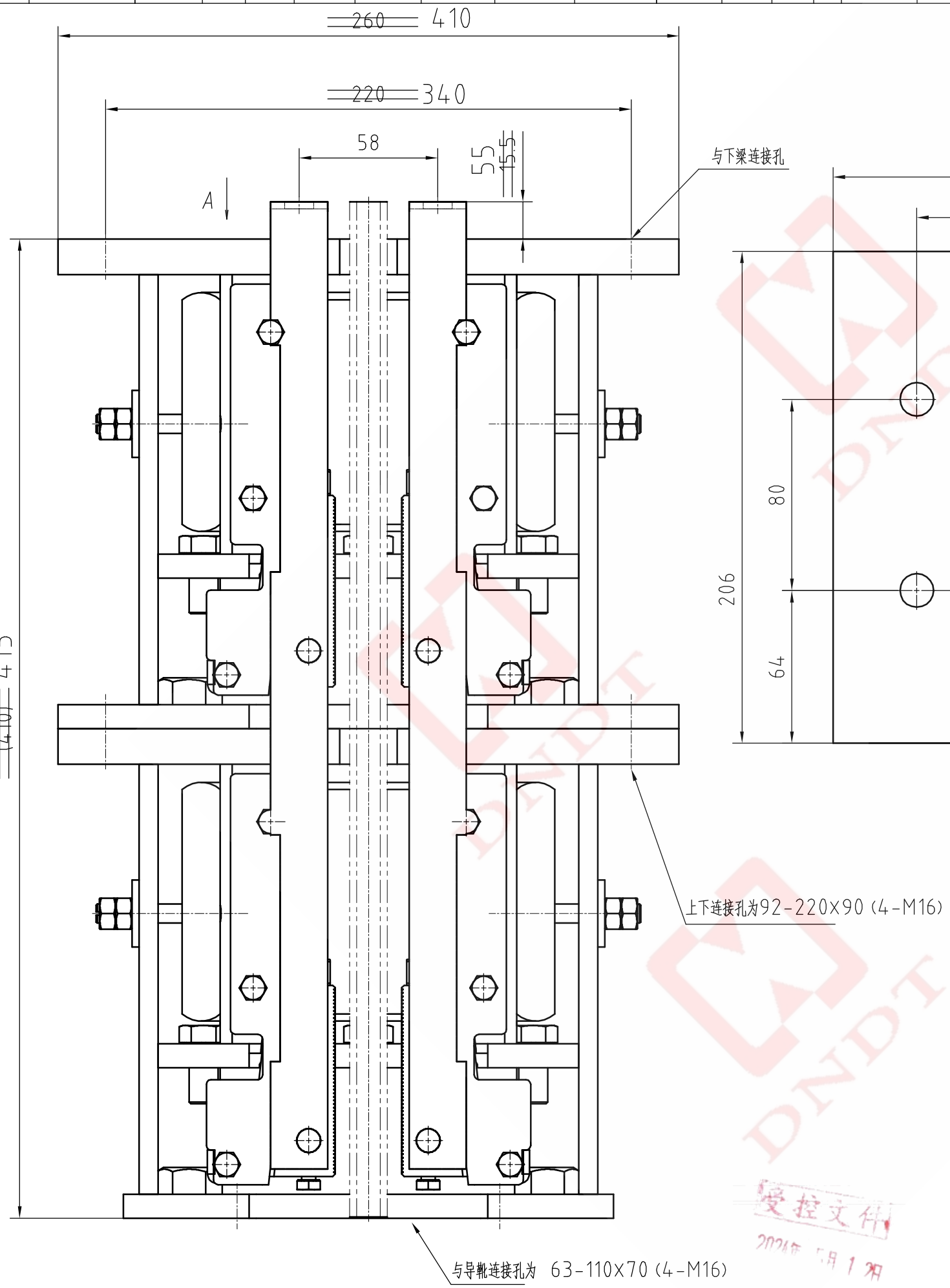

A视图

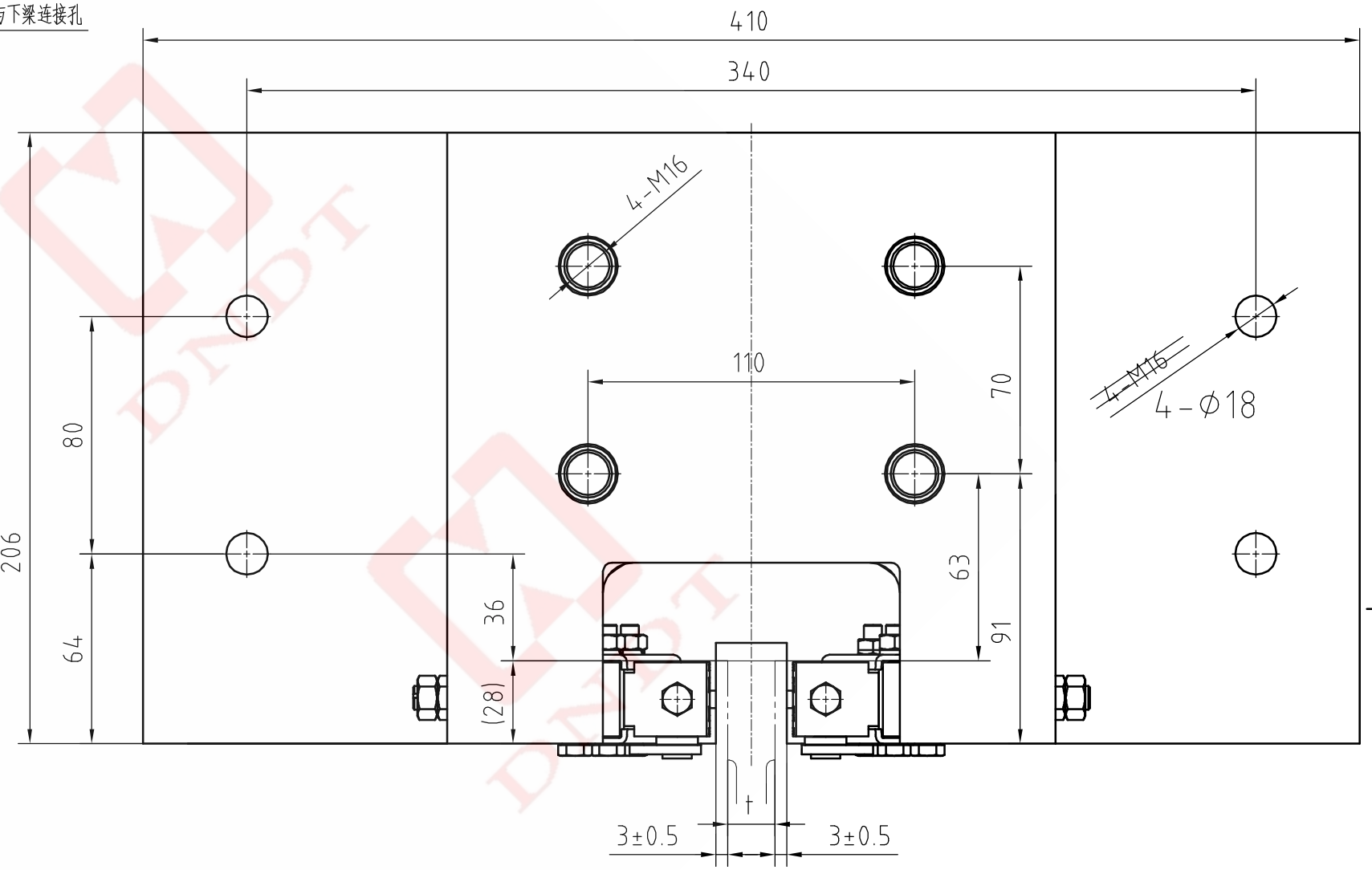

技术要求:

1.适用于额定速度 0.5m/s≤V≤2.0m/s，系统质量 P+Q≤6050~11000Kg;

2.可匹配导轨规格：15.88、16mm;

3.渐进式安全钳,实际应用的质量范围应不超过允许质量的±7.5%;

4.其余参数范围和配置见证书，证书编号： TSX F32001420200133。

标记	处数	分 区	更改文件号	签 名	年、月、日
设 计	郭连云	20210629	工 艺		
审 核	屠银华	20210629	质 量		
标准化					
批 准	徐培根	20210629			

外购件

版本号	阶段标识	重量	比例
V01	D		1:1
共 3 张		第 1 张	

东南电梯 DNDT

0X188A复式安全钳

TTA3H021

受控文件 2024年 5月 1 21

A3 第一视角

基础尺寸	0.5-6	>6-30	>30-120	>120-400	>400-1000	>1000-2000	>2000-4000
公 差	±0.1	±0.2	±0.3	±0.5	±0.8	±1.2	±2

镭射切割	>0.5-3	>3-6	>6
公 差	±0.2	±0.5	±1

角度(短边)	0-10	>10-50	>50-120	>120-400	>400
公 差	±1°	±0.5°	±0.3°	±0.15°	±0.1°

焊 接

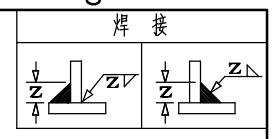

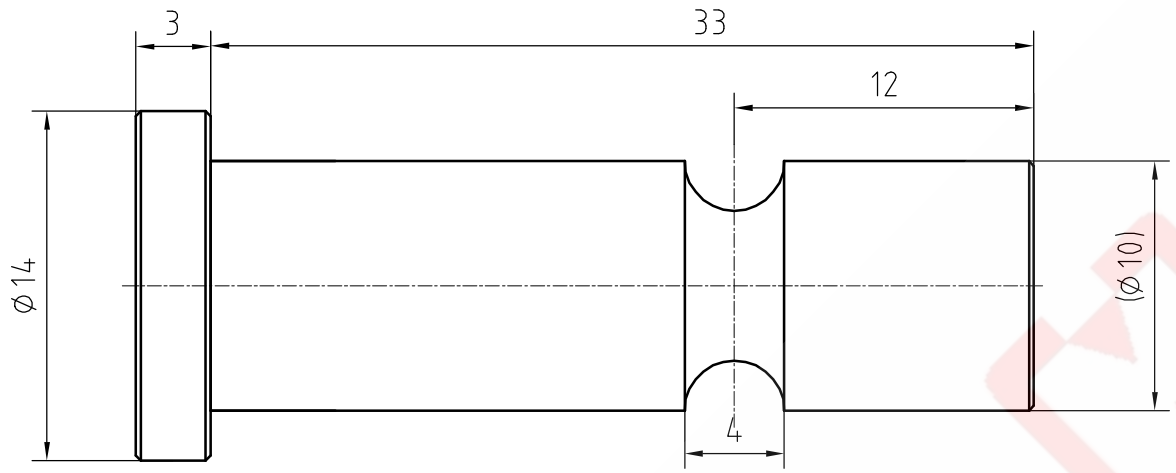

一套4件

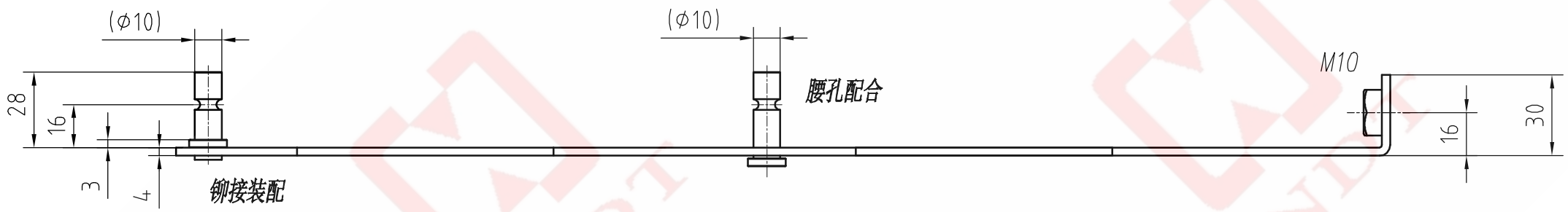

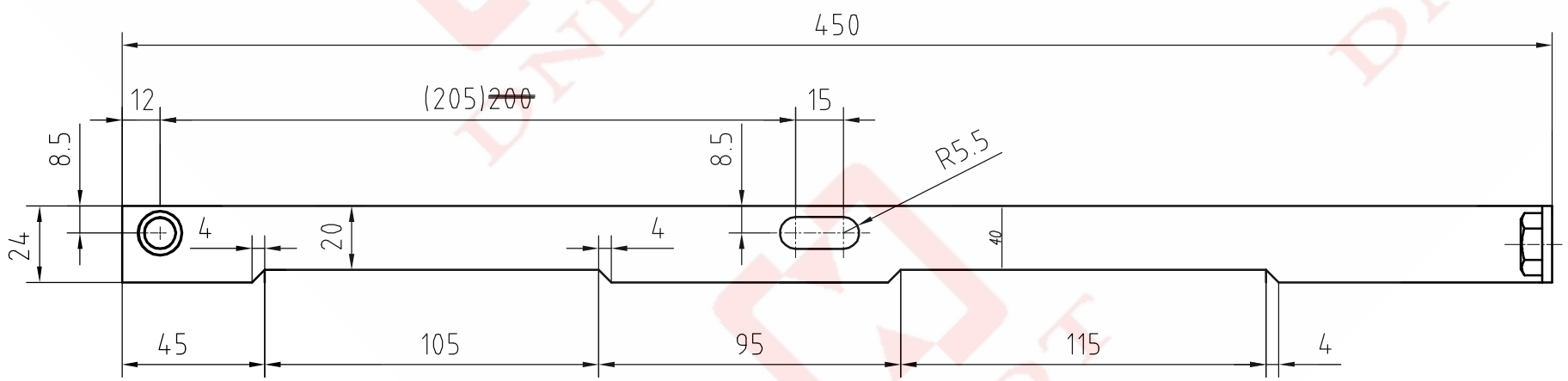

一套左右各两件

标记	处数	分 区	更改文件号	签 名	年、月、日
设 计	郭连云	20210629	工 艺		
审 核	屠银华	20210629	质 量		
标准化					
批 准	徐培根	20210629			

外购件

版本号	阶段标识	重量	比例
V01	D		1:1
共 3 张		第 2 张	

东南电梯 DNDT

0X188A复式安全钳

TTA3H021

受控文件 2024年 5月 1 日

A3 第一视角

基础尺寸	0.5-6	>6-30	>30-120	>120-400	>400-1000	>1000-2000	>2000-4000
公 差	±0.1	±0.2	±0.3	±0.5	±0.8	±1.2	±2

镭射切割	>0.5-3	>3-6	>6
公 差	±0.2	±0.5	±1

角度(短边)	0-10	>10-50	>50-120	>120-400	>400
公 差	±1°	±0.5°	±0.3°	±0.15°	±0.1°

焊 接

△1

件号	速度(m/s)	P+Q(Kg)	导轨宽度(mm)
TTA3H021001	0.25～2.0	6050～6350	15.88/16 润滑
TTA3H021002		6351～6650	
TTA3H021003		6651～6950	
TTA3H021004		6951～7250	
TTA3H021005		7251～7550	
TTA3H021006		7551～7850	
TTA3H021007		7851～8150	
TTA3H021008		8151～8450	
TTA3H021009		8451～8750	
TTA3H021010		8751～9050	
TTA3H021011		9051～9450	
TTA3H021012		9451～9850	
TTA3H021013		9851～10250	
TTA3H021014		10251～10650	
TTA3H021015		10651～11000	

件号	速度(m/s)	P+Q(Kg)	导轨宽度(mm)
TTA3H021101	≤2.0	6050	15.88/16 润滑
TTA3H021102		6275	
TTA3H021103		6510	
TTA3H021104		6750	
TTA3H021105		7000	
TTA3H021106		7260	
TTA3H021107		7530	
TTA3H021108		7810	
TTA3H021109		8100	
TTA3H021110		8400	
TTA3H021111		8715	
TTA3H021112		9040	
TTA3H021113		9375	
TTA3H021114		9725	
TTA3H021115		10085	
TTA3H021116		10460	
TTA3H021117		10850	
TTA3H021118		11000	
TTA3H021999		见订单	

标记	处数	分 区	更改文件号	签 名	年、月、日
△1	1	6A	SB241374	郭连云	2023.8.20

设 计	郭连云	20210629	工 艺	
审 核	屠银华	20210629	质 量	
标准化				
批 准	徐培根	20210629		

外购件

版本号	阶段标识	重量	比例
V01	D		1:1
共 3 张		第 3 张	

东南电梯 DNDT

0X188A复式安全钳

TTA3H021

受控文件 2024年 5月 1 2日