GB/T 1804-m																	
线性尺寸	0.5-6	>6-30	>30-120	>120-400	>400-1000	>1000-2000	>2000-4000	半径/高度尺寸	0.5-3	>3-6	>6-30	>30	短边尺寸	≤10	>10-50	>50-120	>120-400	>400
线性公差	±0.1	±0.2	±0.3	±0.5	±0.8	±1.2	±2	倒圆/倒角公差	±0.2	±0.5	±1	±2	角度公差	±1°	±30′	±20′	±10′	±5′

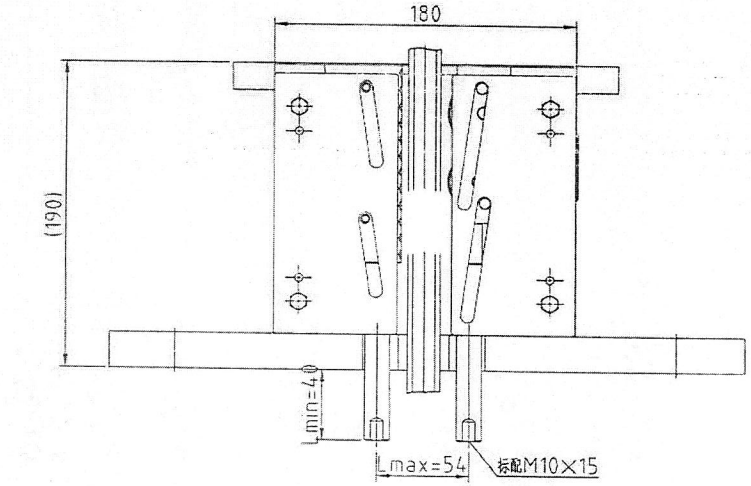

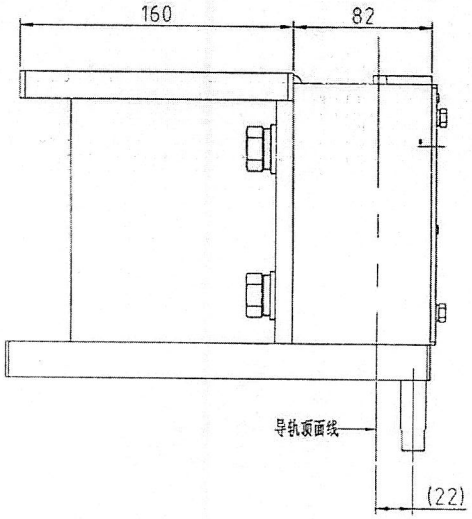

V查询表	
v	V
0.25	025
0.50	050
0.63	063

导轨顶面宽度T（mm）	总允许质量P+Q（kg）
16	≤20000
19	≤25000
28.6	≤27000

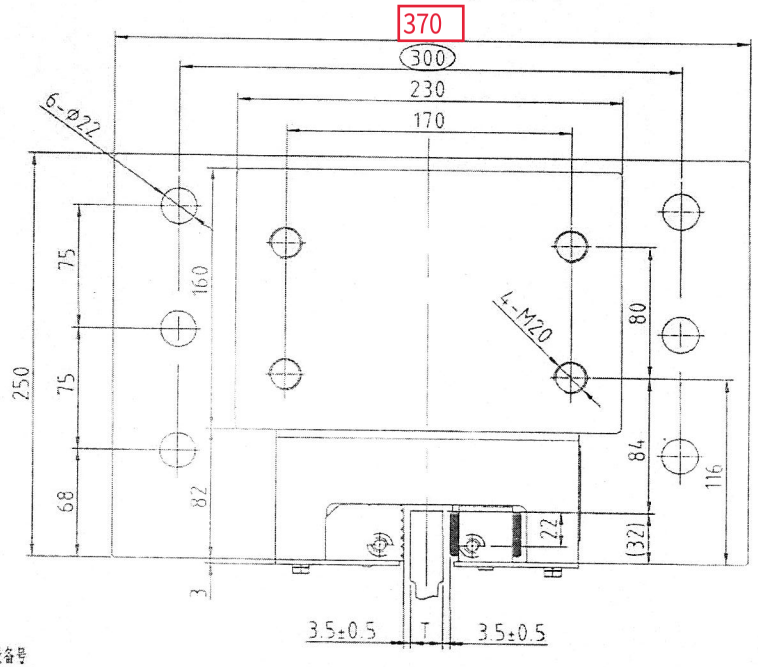

技术要求：

1.本件适用额定速度:V≤0.63 m/s,适用于导轨面宽T为16、19、28.6,电梯总质量(P+Q)≤27500,生产时需注明参数要求;

2.装配时活动模块与钳座滑动处涂上润滑油;装配后各活动部位确保灵活自如;

3.装配调整后在调整部位点上红漆;

4.本图按奥德普OX-588绘制，铭牌为英文，若选用其他厂家的的同类产品需确认相关接口尺寸，同样接口尺寸的产品可对应查找相应件号，不另外出图;

5.本图参数Q为额定载重、P为轿厢自重、v为额定速度，其他见配方表;

6.OX-588安全钳匹配滑动导靴：OX-17 导靴;

7.安全钳与下梁连接孔按非标制作;

序号	代号	材料	重量	说明
1	YFF23513A01	组件		导轨宽度16;
D				
C				
B				
A				

版本	标记	通知号	签名	日期	更改内容及原因
设计		蔡结仁	20260510	比例 1:3	图幅 A3
校对		丁特	20260510	共 1 页 第 1 页	
标准化					
审批					

JoyLive 杭州巨立电梯有限公司

安全钳OX-588

YFF23513A

物料编码说明:

编码构成: 零件代码 设备号

编码示例: Y2351301.26G00854、444

版本号:V1.0