SIZE 297X420

A3

一角 FIRST

FB-XOA2682ADT007-W03127
FB-XOA2682ADT007-W03128
轿厢导轨型号：T114/B;V=0.5M/S;DX=5243.3055KG全英文铭牌;
有CE证书，不另出图，满足EN81-20:2020标准，奥德普品牌

5.14
4月

一般性公差要求 GB/T 1804	成型加工 >120	成型加工 <=120 电梯	成型加工 <=120 扶梯	切削加工
线性尺寸	m	m	c	m
倒圆半径和倒角高度	c	m	c	
角度尺寸	v	c	c	
形位公差 GB/T 1184	L			K

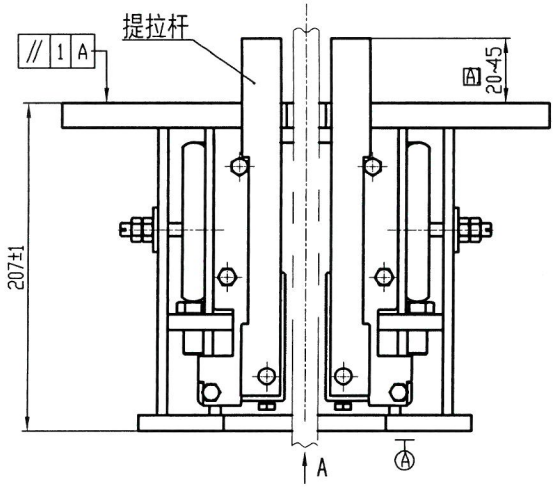

A（导靴安装面）

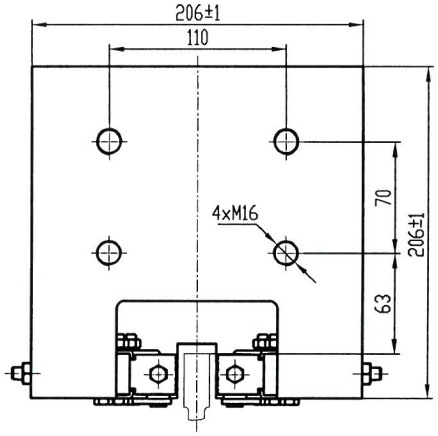

（安全钳安装面）

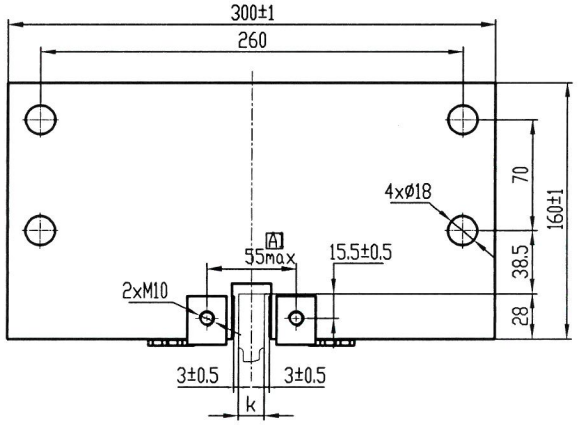

技术要求

1 本安全钳型号为OX-188A，适用于实心T型导轨，提拉形式为双提拉板，提拉孔为M10；
2 本安全钳适用于额定速度≤2.5m/s，1500kg≤P+Q≤6000kg，K=16,使用参数以实际型式试验报告数据为准；
3 装配时各活动部位活动灵活，无卡阻；
4 表面喷涂部件颜色由订单确认；
5 安装时，紧固件安装要求牢固可靠，导轨导向面两侧与活动钳块面间隙均匀，测量间隙时，两活动钳块高度一致；
6 安全钳漆封处不得擅自调整，如需调整请联系生产厂家；
7 螺纹孔可采用相应规格GB/A13681焊接螺母替代，螺纹孔应涂抹防锈油；
8 楔块面与导轨面3±0.5范围时，测量　　处尺寸，测量时提拉杆需保证提拉杆为竖直状态；
9 未注尺寸及角度公差采用GB/T 1804-m，未注形状和位置公差采用GB/T 1184-K。

序号	西奥件号	适应（P+Q）值（kg）	电梯额定速度V（m/s）	导轨宽K mm
7	XOA2682ADT012	4601~4800	≤2.5	16
6	XOA2682ADT011	4801~5000		
5	XOA2682ADT006	5001~5200		
4	XOA2682ADT007	5201~5400		
3	XOA2682ADT008	5401~5600		
2	XOA2682ADT009	5601~5800		
1	XOA2682ADT010	5801~6000		

CA号	标记	处数	更改内容	更改人	日期	设计	张荣		杭州西奥电梯有限公司
						校对	姚华		XOA2682ADT
						标准化	薛艳妮		
						批准	王利	比例：此图不按比例	渐进式安全钳
						日期	2023-03-04	共 页 第 2 页	CA号：CA-H2303010

模板版本：V2.0-2017-07-01