0X188

基本尺寸	0～6	6～30	30～120	120～400	400～1000	1000～2000	2000～4000
公　差	0.1	0.2	0.3	0.5	0.8	1.2	2.0

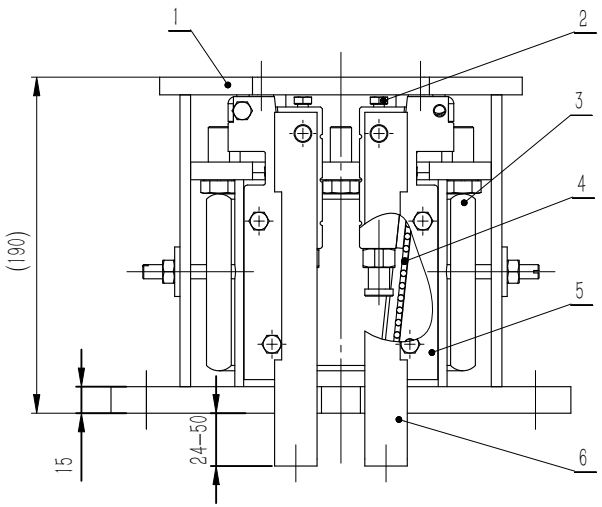

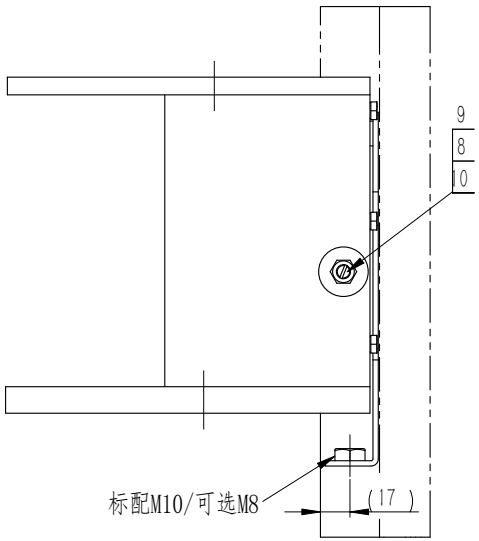

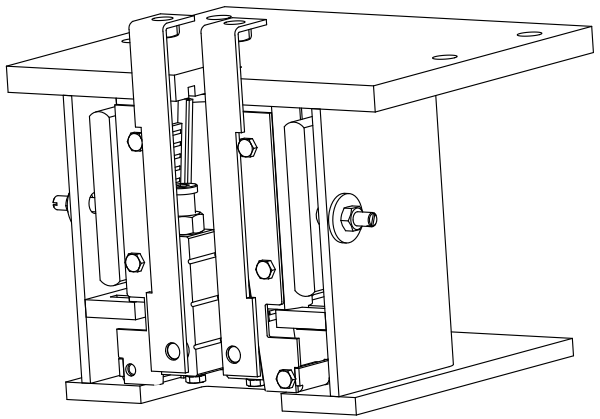

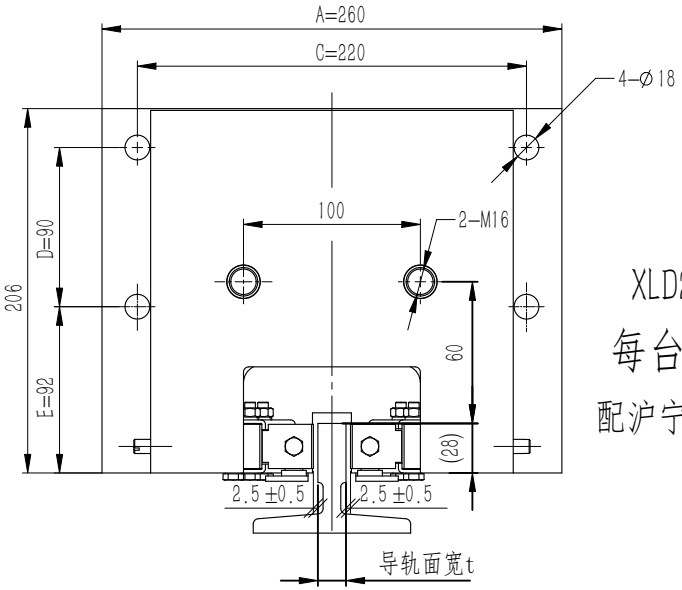

XLD26K1758

每台作2只

配沪宁HNL90B滚轮导靴

序号	代　　号	名　　称	数量	材料说明	重量	总重	备注
9	GB/T 6170	螺母M8	2		5.77	11.54	
8	GB/T 5287	特大垫圈8	2		0.01	0.02	
10	0X188.3-1	双头螺杆	2	45#	0.02	0.04	
6	0X188.12	拉杆组件	2	焊接件	0.14	0.28	
5	0X188.10	固定锲块组件	2	装配件	0.71	1.42	
4	0X188.9	滚针排组件	2	装配件	0.06	0.12	外购
3	0X188.4-1	U型板簧	1	60SiMn弹簧钢	2.54	2.54	
2	0X188.7	活动钳块	2	装配件	0.44	0.88	
1	0X188.1	钳体焊件	1	焊接件	12.07	12.07	

1.本件适用额定速度:1.0～2.5 m/s,导轨面宽t为10或16; 允许系统质量(P+Q):1045～4467kg(具体参照有效的型式试验报告);生产时需注明要求;
2.装配时活动楔块与钳座滑动处涂上润滑油;装配后各活动部位确保灵活自如;
3.件6为左右对称各一件,生产时螺孔按生产指令要求标配按M10,可选用M8。
4、装配调整后在调整部位点上红漆。

装箱清单

名　称	数量	备注
渐进式安全钳	1	
提　拉　板	对称1对	
使用说明书	1	
合　格　证	1	

标记	处数	分　区	文件更改号	签　名	年、月、日
设　计			标准化		
校　对					
审　核					
工　艺			批　准		

总装图

阶段标记				重量	比例
				17.88	1:3

共　1　张　　第　1　张

宁波奥德普电梯部件有限公司

渐进式安全钳

0X188

借(通)用件登记
旧底图总号
底图总号
签　字
日　期