GB/T 1804-m																		
线性尺寸	0.5-6	>6-30	>30-120	>120-400	>400-1000	>1000-2000	>2000-4000	半径/高度尺寸	0.5-3	>3-6	>6-30	>30	短边尺寸	≤10	>10-50	>50-120	>120-400	>400
线性公差	±0.1	±0.2	±0.3	±0.5	±0.8	±1.2	±2	倒圆/倒角公差	±0.2	±0.5	±1	±2	角度公差	±1°	±30′	±20′	±10′	±5′

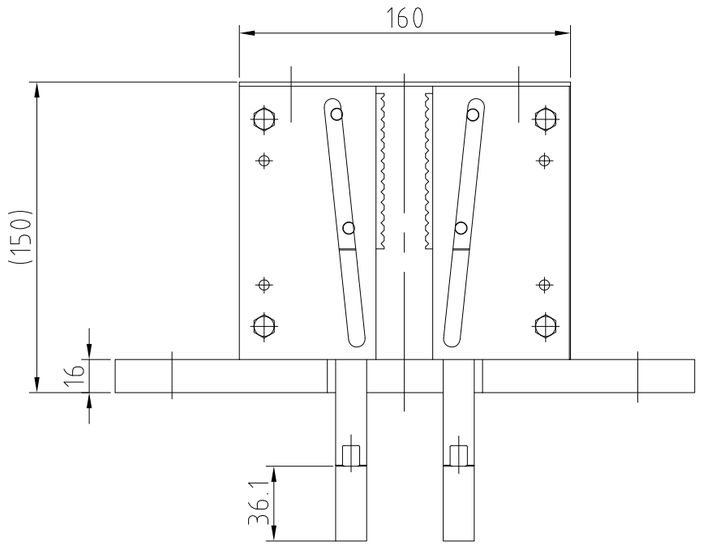

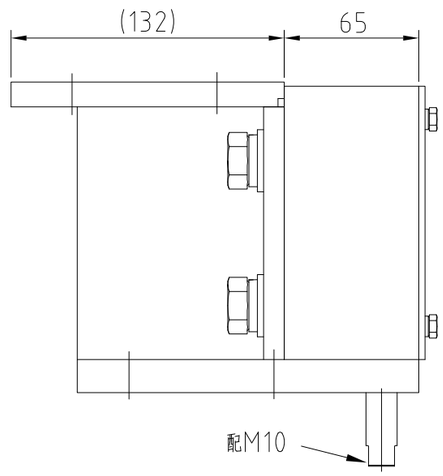

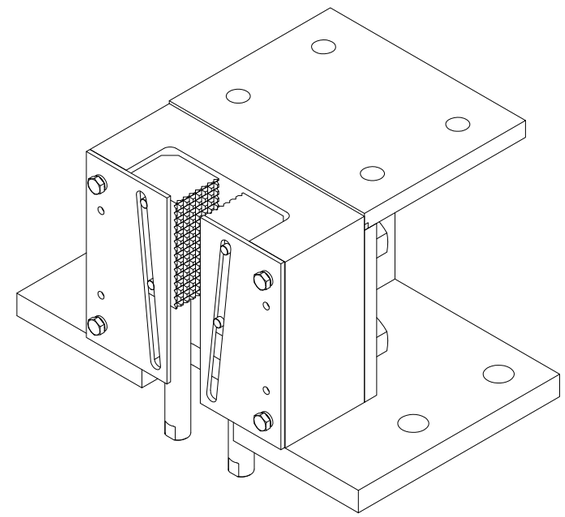

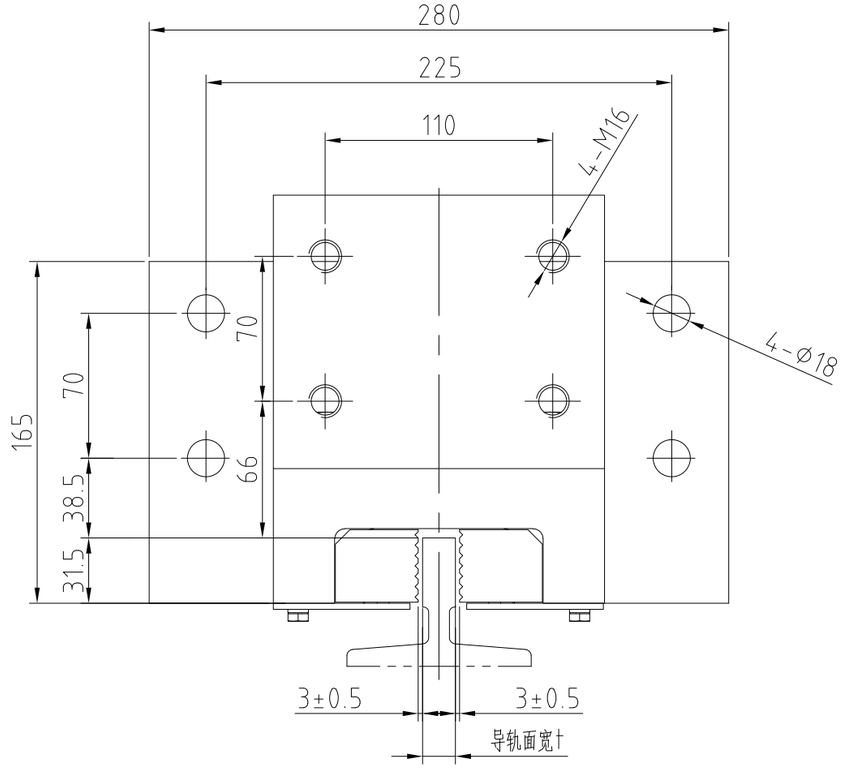

技术说明:

1.本件适用于V≤0.63m/s 电梯安全保护;

2.图纸各尺寸可根据实际使用状态进行适当调整;

3.钳口斜槽内添加黄油，保证楔块在钳座内滑动灵活，无卡滞;

4.具体系统质量参数参照本件产品的型式试验报告;

5.图中导靴面宽t参数可根据用户实际需求配作,但需注明;

6.本安全钳适用于2000kg≤Q≤3000kg的货梯;

7.P+Q≤5400Kg,具体P+Q见订单, 安全钳动作质量偏差: ±7.5%。

作业	物料代号		材料		规格/特征	表面处理	重量	说明
2	DF230580A02		组件		Q=2000		19.68	
1	DF230580A01		组件		Q=3000		19.68	
4								
3								
2								
1			葛晓东	20240702	增加2T用物料代号			
版本	标记	通知号	签名	日期	更改内容及原因			

设计	金华	20141118	比例	1:3	图幅	A3	DEAO ELEVATOR 苏州德奥电梯有限公司
校对	杨宇峰	20141118		共 1 页	第 1 页		
标准化	陈佳	20141118	OX288瞬时安全钳				DF230580A
审批	葛晓东	20141118					